Princess Toddler Bed
Camita para princesa
Lit de tout petit Princesse
Kinderbett Prinzessin
Ledikant voor peuterprinsessen

© 2010 KidKraft, LP

76139

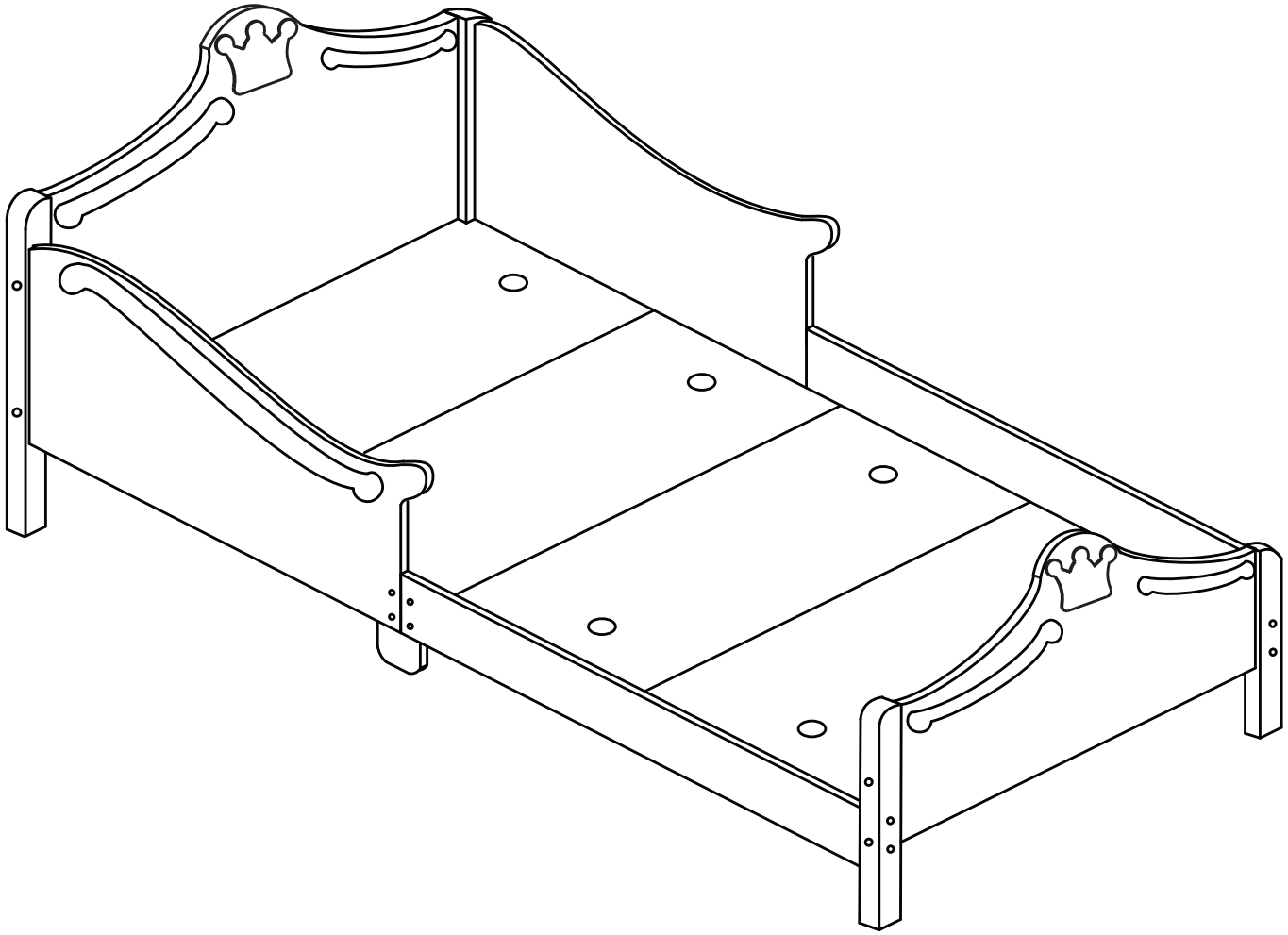

76139

© 2010 KidKraft, LP

+31 (0)20 305 8620
www.kidkraft.com

GB English

IMPORTANT! KEEP FOR FUTURE REFERENCE

Princess Toddler Bed
Imported by:
KidKraft
Nieuwesluisweg 250
Port no. 5046
3197 KV Rotterdam
The Netherlands
For any additional or replacement parts please contact us at Europeparts@kidkraft.com.
⚠ ADULT ASSEMBLY REQUIRED.
Not suitable for children under three years, due to sharp points and small parts.
USE AND MAINTENANCE:
-Use on level surfaces only
-Please check assembly at regular intervals, and frequently tighten hardware if necessary. If maintenance is not carried out, the product could cease to function properly.
⚠ WARNING:
CHOKING HAZARD
Unassembled parts may be choking hazard to children 3 years and younger.
WARNING: Do not place this child's bed near heat sources, windows and other furniture.
WARNING: Do not use this child's bed if any part is broken, torn or missing.
The child's bed conforms to BS 8509:2008
Failure to follow these warnings and the assembly instructions could result in serious injury or death from entrapment or strangulation.
DO NOT place bed near windows where cords from blinds or drapes may strangle child.
The mattress intended for use on the bed shall be a full-size crib mattress having dimensions of 55.11" (1400mm) in length and 27.56" (700mm) in width and 4" (100mm) in thickness.
DO NOT USE FOR INFANTS. The toddler bed is intended for a child 18 months to 4 years.
Children are likely to play, bounce, jump and climb on beds, therefore the child's bed should not be placed too close to other furniture or windows, and should be placed either tight to any wall or have a gap of 300 mm between the wall and the side of the bed.

ES Español

¡IMPORTANTE! GUARDE PARA REFERENCIA FUTURA

Camita para princesa
Importado por:
KidKraft
Nieuwesluisweg 250
Port no. 5046
3197 KV Rotterdam
The Netherlands
Para obtener cualquier parte adicional o de repuesto, contáctenos en Europeparts@kidkraft.com.
⚠ Debe ser armado por un adulto.
No apto para menores de 3 años, ya quecontiene puntas filosas y piezas pequeñas.
Uso y mantenimiento:
-Utilizar sólo sobre un piso nivelado
-Revisar los componentes asiduamente y apretar los tornillos si es necesario. El producto podría dejar de funcionar correctamente si no se le realiza un mantenimiento.
⚠ ADVERTENCIA:
Peligro de asfixia
Es posible que las piezas pequeñas sin colocar sean un peligro de asfixia para menores de 3 años.
ADVERTENCIA: No coloque esta cama para niños cerca de fuentes de calor, ventanas ni otros muebles.
ADVERTENCIA: No use esta cama para niños si le faltara alguna pieza o si cualquiera de sus piezas estuviera dañada o rota.
La cama para niños está fabricada de acuerdo a BS 8509:2008
No seguir estas advertencias y las instrucciones de ensamblaje podría resultar en lesiones serias o la muerte a causa de captura o estrangulación.
NO coloque la cama cerca de ventanas en donde las cuerdas de las persianas o cortinas pudieran estrangular al niño.
El colchón que se debe utilizar en la cama debe ser un colchón para cuna de tamaño completo, de 55.11" (1400 mm) de largo por 27.56" (700 mm) de ancho y 4" (100 mm) de grosor.
NO LO UTILICE PARA BEBÉS. La cama para el niño que comienza a caminar se ha diseñado para un niño de 18 meses a 4 años de edad.
Es probable que los niños jueguen, brinquen y se suban a las camas, por lo tanto, la cama para el niño no debe colocarse muy cerca de otros muebles o ventanas, y debe colocarse contra una pared o tener un espacio de 300 mm entre la pared y el costado de la cama.

FR Français

IMPORTANT! À CONSERVER POUR RÉFÉRENCE ULTÉRIEURE

Lit de tout petit Princesse
Importer par:
KidKraft
Nieuwesluisweg 250
Port no. 5046
3197 KV Rotterdam
The Netherlands
Pour toute pièce supplémentaire ou pièce de rechange, veuillez communiquer avec nous à Europeparts@kidkraft.com.
⚠ Assemblage par un adulte nécessaire.
Ne convient pas aux enfants de moins de trois ans, à cause de pièces pointues et coupantes.
Utilisation et entretien :
-Utiliser sur des surfaces planes uniquement
-Veuillez vérifier régulièrement l'assemblage des pièces, et de resserrer régulièrement les pièces si nécessaire. Si un entretien n'est pas effectué, le produit pourrait ne plus fonctionner correctement.
⚠ AVERTISSEMENT:
Risque d'étouffement
Les pièces non assemblées peuvent provoquer un risque d'étouffement pour les enfants de 3 ans et moins.
AVERTISSEMENT : Ne pas placer ce lit d'enfant à proximité de sources de chaleur, de fenêtres ou d'autres meubles.
AVERTISSEMENT : N'utilisez pas ce lit pour enfant si des pièces sont cassées, brisées ou manquantes.
Le lit pour enfant est conforme à la norme BS 8509:2008.
Le non-respect de ces avertissements et des consignes d'assemblage peut entraîner des blessures graves, voire un décès des suites de coincement ou d'étranglement.
NE PAS placer le lit à proximité de fenêtres où l'enfant risquerait de s'étrangler avec les cordons des stores ou des rideaux.
Le matelas à utiliser sur le lit doit être un matelas pour lit d'enfant pleine largeur aux dimensions minimum de 55,11 po (1400 mm) de longueur, 27,56 po (700 mm) de largeur et 4 po (100 mm) d'épaisseur.
NE CONVIENT PAS AUX NOURRISSONS. Le lit pour tout-petit est conçu pour un enfant de 18 mois à 4 ans.
Les enfants sont susceptibles de jouer, de rebondir, de sauter ou de grimper sur les lits. Il ne faut donc pas placer le lit d'enfant trop près d'autres meubles ou de fenêtres; on recommande de le placer soit tout contre un mur, soit de laisser un espace de 12 po (300 mm) entre le mur et le côté du lit.

DE Deutsch

WICHTIGE HINWEISE: DIESE INFORMATIONEN BITTE AUFBEWAHREN!

Kinderbett Prinzessin
Importiert durch:
KidKraft
Nieuwesluisweg 250
Port no. 5046
3197 KV Rotterdam
The Netherlands
Bitte wenden Sie sich an Europeparts@kidkraft.com, wenn Sie Ersatz- oder zusätzliche Teile benötigen.
⚠ Montage nur durch Erwachsene!
Für Kinder unter 3 Jahren aufgrund von scharfen Spitzen und Kleinteilen nicht geeignet.
Benutzung und Wartung:
-Nur auf ebenen Oberflächen benutzen
-Den Zusammenbau in regelmäßigen Abständen überprüfen und ggf. Schrauben usw. nachziehen. Dies ist für die ordnungsgemäße Funktion des Produkts unabdingbar.
⚠ VORSICHT:
Erstickungsgefahr!
Für Kinder unter vier Jahren besteht Erstickungsgefahr durch noch nicht montierte Kleinteile.
ACHTUNG: Das Kinderbett nicht zu nahe an Wärmequellen, Fenstern oder anderen Möbelstücken aufstellen.
WARNHINWEIS: Dieses Kinderbett darf nicht verwendet werden, wenn Teile gebrochen oder zerrissen sind oder wenn Teile fehlen.
Das Kinderbett erfüllt die Anforderungen der Norm BS 8509:2008.
Achtung: Die Nichteinhaltung dieser Sicherheitshinweise oder der Montageanleitung kann zu schwerwiegenden Verletzungen bis hin zum Tode führen.
Stellen Sie das Bett NICHT in der Nähe von Fenstern auf, da die Kordeln von Jalousien oder Vorhängen eine Erdrosselungsgefahr darstellen.
Dieses Bett ist zur Verwendung mit einer ganzflächigen Kinderbett-matratze vorgesehen. Diese muss 140 cm lang, 70 cm breit und 10 cm dick sein.
NICHT FÜR SÄUGLINGE GEEIGNET! Das Kinderbett ist für Kinder im Alter von 18 Monaten bis 4 Jahren geeignet.
Kinder haben die Angewohnheit, in ihren Betten zu spielen bzw. auf den Betten zu springen und herumzuklettern. Kinderbetten sollten daher grundsätzlich nicht zu dicht an andere Möbelstücke oder Fenster gestellt werden. Steht das Bett an einer Wand, ist darauf zu achten, dass entweder gar kein Abstand zwischen Wand und Bett besteht, oder dieser mindestens 30 cm breit ist.

NL Nederlands

BELANGRIJK! BEWAREN VOOR LATER GEBRUIK.

Ledikant voor peuterprinsessen
Geïmporteerd door:
KidKraft
Nieuwesluisweg 250
Port no. 5046
3197 KV Rotterdam
The Netherlands
Voor bijkomende of vervangingsonderdelen neemt u contact op met ons via Europeparts@kidkraft.com.
⚠ Montage mag alleen door volwassenen gedaan worden.
Niet geschikt voor kinderen onder drie jaar vanwege scherpe punten en kleine onderdelen.
Gebruik en onderhoud:
-Uitsluitend op een vlakke ondergrond gebruiken.
-Regelmatig de montage controleren en schroeven en moeren aandraaien. Bij gebrek aan onderhoud kan het product defectief worden.
⚠WAARASCHUWING:
Gevaar voor verstikking.
Losse onderdelen kunnen verstikking veroorzaken bij kinderen onder drie jaar.
WAARSCHUWING: dit kinderbedje niet plaatsen in de nabijheid van een warmtebron, vensters en andere meubelen.WAARSCHUWING: Dit kinderbed niet gebruiken als een onderdeel is gebroken, gescheurd of ontbreekt.
Het kinderbedje voldoet aan de Britse norm BS 8509:2008.
Geen acht slaan op deze waarschuwingen en de instructies niet volgen kunnen ernstig letsel en de dood tot gevolg hebben wegens vastzitten of knellen.
Het bedje NIET plaatsen dicht bij een venster waar koorden van gordijnen of rolgordijnen het kind kunnen wurgen.
De matras voor het bed moet groot genoeg zijn voor het hele kinderbedje met als afmetingen 1400 mm lang, 700 mm breed en 100 mm dik.
NIET GEBRUIKEN VOOR BABY'S. Het bedje is bedoeld voor peuters tussen 18 maanden en 4 jaar.
Kinderen zullen wellicht op hun bedje spelen, wippen, springen en klimmen. Daarom mag het niet te dicht bij andere meubelen of vensters worden geplaatst. Het moet ofwel stevig tegen de muur staan of er moet een ruimte zijn van 300 mm tussen de muur en de zijkant van het bed.

CZ Čeština

DŮLEŽITÉ! USCHOVEJTE PRO BUDOUCÍ POTŘEBU

Dovozce:
KidKraft
Nieuwesluisweg 250
Port no. 5046
3197 KV Rotterdam
The Netherlands
V případě potřeby dalších či náhradních dílů nám zašlete e-mail na adresu: Europeparts@kidkraft.com.
⚠ Montáž musí provádět dospělé osoby.
Kvůli ostrým hranám a malým součástkám není výrobek vhodný pro děti mladší tří let.
POUŽITÍ A ÚDRŽBA:
Používejte pouze na rovném povrchu.
Montáž pravidelně kontrolujte a často podle potřeby utahujte upínací prvky. Nebudete-li provádět údržbu, výrobek může přestat správně fungovat.

⚠ Varování:
Nebezpečí udušení
Nesmontované díly mohou představovat nebezpečí udušení pro děti mladší 3 let.
VAROVÁNÍ: Neumisťujte tuto dětskou postýlku do blízkosti zdrojů tepla, oken či jiného nábytku.
VAROVÁNÍ: Nepoužívejte tuto dětskou postýlku, pokud jsou některé díly rozbité, utržené či chybí.
Tato dětská postýlka splňuje normu BS 8509:2008.
Nebudete-li věnovat pozornost těmto varováním a řídit se pokyny k montáži, může dojít k vážnému úrazu nebo úmrtí následkem zachycení nebo uškrcení.
NEUMISŤUJTE postýlku poblíž oken, kde by se dítě mohlo uškrtit šňůrami z rolet nebo závěsů.
Matrace, která je určena k použití v této posteli, musí být matrace do postýlky o plné velikosti s rozměry: délka 1 400 mm, šířka 700 mm a tloušťka 100 mm.
NEPOUŽÍVEJTE PRO KOJENCE. Postýlka je určena pro děti od 18 měsíců do 4 let.
Dá se očekávat, že děti si na postýlkách budou hrát, budou na nich skákat a lézt, a proto by se postýlky neměly umisťovat v blízkosti jiného nábytku nebo oken. Měly by se přisunout těsně ke stěně nebo by mezi stranou postýlky a zdí měl být volný prostor minimálně 300 mm.

DK Dansk

VIGTIGT! OPBEVAR FOR FREMTIDIG REFERENCE

Importeret af:
KidKraft
Nieuwesluisweg 250
Port no. 5046
3197 KV Rotterdam
The Netherlands
For yderligere dele eller udskiftning af dele bedes du kontakte os på Europeparts@kidkraft.com.
⚠ Montering af en voksen påkræves.
Ikke egnet for børn under tre år på grund af skarpe kanter og små dele.
BRUG OG VEDLIGEHOLDELSE:
Brug kun på plane flader.
Tjek venligst monteringen med jævne mellemrum, og stram op ofte, hvis det er nødvendigt. Hvis der ikke foretages vedligeholdelse kan produktet ophøre med at fungere korrekt.
⚠ Advarsel:
Kvælningsfare
Usamlede dele kan udgøre en kvælningsfare for børn i alderen 3 år og yngre.
ADVARSEL: Anbring ikke denne barneseng i nærheden af varmekilder, vinduer eller andre møbler.
ADVARSEL: Benyt ikke denne barneseng, hvis der er ødelagte, beskadigede eller manglende dele.
Barnesengen er i overensstemmelse med BS 8509:2008, standard for børnesenge.
Manglende overholdelse af disse advarsler og monteringsvejledningen kan medføre alvorlig skade eller død af klemning eller strangulering.
Sengen MÅ IKKE placeres i nærheden af vinduer, hvor snore fra persienner eller gardiner kan kvæle barnet.
Madrassen som bruges på sengen, skal være en børnesengsmadras i fuld størrelse med dimensionerne: 140 cm lang,
70 cm bred, og 10 cm tyk.
MÅ IKKE ANVENDES TIL SPÆDBØRN. Barnesengen er beregnet til børn i alderen 18 måneder til 4 år.
Børn vil sandsynligvis lege, hoppe, springe og klatre på sengen, og derfor bør barnets seng ikke placeres for tæt på andre møbler eller vinduer, og bør hverken placeres for tæt på en væg, eller have et mellemrum mellem seng og væg på mere end 30 cm.

EE Eesti keeles

TÄHTIS! HOIDKE ALLES EDASPIDISE KASUTAMISE EESMÄRGIL

Importija:
KidKraft
Nieuwesluisweg 250
Port no. 5046
3197 KV Rotterdam
The Netherlands
Uute või asendusosade vajadusel võtke palun meiega ühendust aadressil Europeparts@kidkraft.com.
⚠ Toote peab kokku panema täiskasvanu.
Ei sobi kasutamiseks alla kolme aastastele lastele, sest tootel on teravad ja väikesed osad.
KASUTAMINE JA HOOLDUS:
Kasutage ainult tasastel pindadel.
Palun kontrollige toote töökorras olekut korrapäraste ajavahemike järel ja vajadusel kinnitage uuesti.
Toote mittehooldamise tagajärjel ei pruugi toode korralikult töötada.

⚠ Hoiatus:
Lämbumisoht
Kokkupanemata osad võivad tekitada lämbumisohtu 3-aastastele ja noorematele lastele.
HOIATUS: ärge asetage seda lapsevoodit soojusallikate, akende jm mööbli lähedusse.
HOIATUS: ärge kasutage seda lapsevoodit, kui selle mõni osa on katki, kulunud või puudub.
Lapsevoodi vastab standardi BS 8509:2008 nõuetele.
Nende hoiatuste ja kokkupanekujuhiste eiramine võib põhjustada tõsist vigastust või surma kas kinnijäämise või kägistamise teel.
ÄRGE asetage voodit akna lähedale, ruloo või kardinate nöörid võivad last kägistada.
Selle voodi jaoks kasutatav madrats on lapsevoodi madrats, mille pikkus on 1400 mm, laius 700 mm ja kõrgus 100 mm.
ÄRGE KASUTAGE IMIKUTE JAOKS. Väikelapse voodi on ette nähtud 18 kuu kuni 4-aasta vanuste laste jaoks.
Lapsed tõenäoliselt mängivad, kargavad, hüppavad ja ronivad voodis, seepärast ei tohiks lapsevoodi olla liiga lähedal muule mööblile või akendele.
Voodi peaks olema asetatud kindlalt vastu seina või seina ja voodi vahel võib olla 300 mm tühik.

FI Suomi

TÄRKEÄÄ! SÄILYTÄ MYÖHEMPÄÄ TARVETTA VARTEN

Maahantuoja:
KidKraft
Nieuwesluisweg 250
Port no. 5046
3197 KV Rotterdam
The Netherlands
Jos tarvitset lisä- tai varaosia, ota meihin yhteys osoitteessa Europeparts@kidkraft.com.
⚠ Aikuisen koottava.
Ei sovellu alle 3-vuotiaille lapsille terävien kulmien ja pienten osien vuoksi.
KÄYTTÖ JA HUOLTO:
Käytä vain tasaisilla alustoilla. Tarkista kokoonpano tasaisin väliajoin ja kiristä kiinnityksiä tarvittaessa. Jollei tuotetta huolleta, se saattaa lakata toimimasta kunnolla.
⚠ Varoitus:
Tukehtumisvaara
Irralliset osat saattavat aiheuttaa tukehtumisvaaran alle 3-vuotiaille lapsille.
VAROITUS: Älä aseta tätä lastensänkyä lämmönlähteiden, ikkunoiden tai muiden huonekalujen lähelle.
VAROITUS: Älä käytä tätä lastensänkyä, jos jokin sen osa on murtunut, rikkoutunut tai kadoksissa.
Tämä lastensänky noudattaa standardia BS 8509:2008. Näiden varoitusten ja kokoamisohjeiden laiminlyönti saattaa aiheuttaa loukkuun jäämisestä tai kuristumisesta johtuvan vakavan vamman tai kuoleman.
ÄLÄ aseta sänkyä lähelle ikkunoita, joiden rullakaihtimien narut tai verhot voivat kuristaa lapsen.
Sängyssä käytettäväksi tarkoitetun lastenpatjan tulee olla vähintään 140 cm pitkä, 70 cm leveä ja 10 cm paksu.
EI OLE TARKOITETTU VAUVOILLE. Tämä lastensänky on tarkoitettu 18 kk – 4 vuotta vanhoille lapsille.
Koska lapset todennäköisesti leikkivät, pomppivat, hyppivät ja kiipeilevät sängyillä, lastensänkyä ei tulisi asettaa liian lähelle muita huonekaluja tai ikkunaa. Se tulee asettaa joko tiukasti seinää vasten tai seinän ja sängyn väliin tulee jättää 30 cm:n levyinen rako.

HU Magyar

FONTOS! ŐRIZZE MEG JÖVŐBENI HIVATKOZÁS CÉLJÁBÓL

Importálta:
KidKraft
Nieuwesluisweg 250
Port no. 5046
3197 KV Rotterdam
The Netherlands
Minden további vagy pótalkatrészért kérjük lépjen kapcsolatba velünk az alábbi címen: Europeparts@kidkraft.com.
⚠ Felnőtt által történő összeszerelés szükséges.A terméken található éles pontok és apró részek miatt nem alkalmas három éven aluli gyermekek számára.
HASZNÁLAT ÉS KARBANTARTÁS:
Kizátólag sík felszíneken alkalmazza. Kérjük, szabályos időközönként ellenőrizze az összeszerelést, és amennyiben szükséges, szorítson a vasrészeken. A karbantartás elhanyagolása a termék helyes működésének megszűnését eredményezheti.
⚠ Figyelmeztetés:
Fulladásveszély
Az összeszereletlen részek fulladásveszélyt jelenthetnek a 3 éves és az annál fiatalabb gyermekek számára.
FIGYELMEZTETÉS: Ne helyezze ezt a gyemekágyat hősugárzó készülékek, ablakok és egyéb bútorok közelébe.
VIGYÁZAT: Ne használja a gyermekágyat, ha annak bármely része eltörött, elszakadt vagy hiányzik.
A gyermekágy megegyezik a BS 8509:2008-cal. Ezen figyelmeztetések és összeszerelési instrukciók elmulasztása komoly sérüléssel vagy halált előidéző beszorulással, összeszorulással járhat. NE HELYEZZE az ágyat ablakok közelébe, ahol a roló vagy függöny zsinegei megfojthatják a gyermeket. Az ágybéli használatra tervezett matrac egy teljes méretű matrac, melynek paraméterei az alábbiak: 140 cm hosszú, 70 cm szélességű és 10 cm vastagságú. NE HASZNÁLJA CSECSEMŐKNÉL. A kisgyermekágy 18 hónapos gyermekektől 4 éves korú gyermekekig használható. A gyerekek hajlamosak ágyakon játszani, pattogni, ugrándozni és mászni, éppen ezért a gyermekágyat nem ajánlatos túl közel helyezni egyéb bútorokhoz vagy ablakokhoz, illetve, vagy szorosan a falhoz kell állítani, vagy 30 cm rést ajánlatos hagyni a fal és az ágy háta közt.

IT Italiano

IMPORTANTE! CONSERVARE PER RIFERIMENTO FUTURO

Importato da:
KidKraft
Nieuwesluisweg 250
Port no. 5046
3197 KV Rotterdam
The Netherlands
Per qualsiasi parte aggiuntiva o di ricambio, contattarci all'indirizzo e-mail Europeparts@kidkraft.com.
⚠ Il montaggio deve essere eseguito da adulti.
Non adatto per bambini di età inferiore ai tre anni, a causa di parti appuntite o piccole.
USO E MANUTENZIONE:
Usare solo su superfici piane.
Controllare il montaggio a intervalli regolari e avvitare saldamente le parti di raccordo meccanico frequentemente, se necessario. Se la manutenzione non viene eseguita
il prodotto potrebbe cessare di funzionare correttamente.
⚠ Avvertenza:
Pericolo di soffocamento
Le parti non montate potrebbero costituire pericolo di soffocamento per i bambini di età inferiore ai 3 anni.
AVVERTENZA: Non sistemare il lettino del bambino accanto a fonti di calore, finestre ed altri mobili.
AVVERTENZA: non usare il lettino se qualsiasi parte è rotta, strappata o mancante.
Il lettino del bambino è conforme alla direttiva BS 8509:2008.
La mancata conformità con queste avvertenze e con le istruzioni di montaggio potrebbe avere come conseguenza gravi infortuni o la morte per intrappolamento o strangolamento.
NON sistemare il letto accanto a finestre dove i cordoncini per le tende o per le persiane potrebbero costituire rischio di strangolamento per il bambino.
Il materasso previsto per l'uso sul lettino dovrà essere delle dimensioni intere da culla, 1400 mm, in lunghezza, 700 mm di larghezza e 100 mm di spessore.
NON ADATTO PER I NEONATI. L'uso del lettino è previsto per bambini di 18 mesi - 4 anni.
I bambini, con ogni probabilità, giocheranno, salteranno e si arrampicheranno sui lettini: per questo il lettino di un bambino non dovrà essere situato troppo vicino ad altri mobili o a finestre,
e dovrà essere situato aderente a qualsiasi muro o con uno spazio di 300 mm al massimo tra il muro e la sponda del lettino.

PL Polski

WAŻNE! PRZECHOWAĆ DO WYKORZYSTANIA W PRZYSZŁOŚCI

Importowany przez:
KidKraft
Nieuwesluisweg 250
Port no. 5046
3197 KV Rotterdam
The Netherlands
Części dodatkowe lub części wymienne można zamówić kontaktując się z nami pod adresem Europeparts@kidkraft.com.
⚠ Wymagany montaż przez osobę dorosłą.
Nie nadaje się dla dzieci poniżej trzech lat ze względu na ostre krawędzie i drobne części.
UŻYCIE I KONSERWACJA:
Używać tylko na równych powierzchniach.

Prosimy w regularnych odstępach czasu sprawdzać, czy produkt jest właściwie zmontowany i często dokręcać elementy łączące jeśli będzie to konieczne.
Jeśli konserwacja nie będzie prowadzona, produkt może przestać właściwie działać.
⚠ Ostrzeżenie:
Grozi zadławieniem
Niezmontowane części mogą grozić zadławieniem dzieciom w wieku 3 lat i młodszych.
OSTRZEŻENIE: Nie ustawiać tego łóżeczka dziecięcego w pobliżu źródeł ciepła, okien i innych mebli.
OSTRZEŻENIE: Nie używać tego łóżeczka dziecięcego jeśli któraś z jego części jest uszkodzona, niekompletna lub brakuje jej.
Łóżeczko dziecięce spełnia BS 8509:2008.
Nieprzestrzeganie tych ostrzeżeń i niezastosowanie się do instrukcji montażu może spowodować poważne obrażenia ciała lub śmierć wynikające z unieruchomienia lub uduszenia.
NIE NALEŻY stawiać łóżeczka w pobliżu okien, gdzie sznurki rolet lub zasłon mogą spowodować uduszenie dziecka.
Materac przewidziany do użytku w łóżeczku powinien być pełnorozmiarowym materacem do łóżeczka dziecięcego o rozmiarach 1400 mm długości, 700 mm szerokości i 100 mm grubości.
NIE UŻYWAĆ DLA NOWORODKÓW. Łóżeczko dziecięce jest przeznaczone dla dziecka od 18 miesięcy do 4 lat.
Dzieci często bawią się, skaczą, podskakuję i wspinają na łóżka, dlatego też łóżeczko dziecka nie powinno być ustawione zbyt blisko innych mebli ani okien i powinno stać albo bezpośrednio przy ścianie, albo pomiędzy bokiem łóżeczka a ścianą powinna być zachowana przestrzeń 300 mm.

RO Română

IMPORTANT! PĂSTRAŢI PENTRU REFERINŢE VIITOARE

Importator:
KidKraft
Nieuwesluisweg 250
Port no. 5046
3197 KV Rotterdam
The Netherlands
Pentru piese suplimentare sau de schimb, vă rugăm să ne contactaţi la Europeparts@kidkraft.com.
⚠ Este necesară asamblarea de către un adult. Nu se recomandă copiilor sub trei ani datorită existenţei punctelor ascuţite şi a pieselor mici.
UTILIZAREA ŞI ÎNTREŢINEREA:
A se folosi numai pe suprafeţe drepte. Vă rugăm să verificaţi montajul la intervaluri de timp regulate şi să strângeţi şuruburile în mod frecvent dacă este nevoie. Dacă nu se efectuează operaţii de întreţinere, produsul ar putea să nu mai funcţioneze în mod corespunzător.
⚠ Atenţie:
Pericol de înecare
Piesele neasamblate ar putea să reprezinte un pericol de înecare în cazul copiilor de 3 ani sau mai mici.
ATENŢIE: Nu amplasaţi acest pat pentru copii în apropierea surselor de căldură, a ferestrelor sau a altor obiecte de mobilier.
ATENŢIE: Nu folosiţi acest pătuţ pentru copii dacă are piese defecte, rupte sau lipsă.
Acest pat pentru copii este conform BS 8509:2008.
Nerespectarea acestor avertismente şi a intrucţiunilor de asamblare pot cauza accidentări grave sau moartea prin blocare sau strangulare.
A NU SE amplasa patul în apropierea ferestrelor unde corzile de la jaluzele sau draperii pot cauza strangularea copilului.
Salteaua destinată folosirii pe pat trebuie să fie o saltea pentru pătuţ pentru copil full-size cu dimensiuni de 140 cm (1400 mm) în lungime şi 70 cm (700 mm) în lăţime şi 10 cm (100 mm) în grosime.
A NU SE FOLOSI ÎN CAZUL SUGARILOR. Pătuţurile pentru copii sunt destinate copiilor de la 18 luni la 4 ani.
Copiii au tendinţa să se joace, să sară sau să se cocoaţe pe patruri, de aceea paturile pentru copii nu trebuie amplasate prea aproape de alte obiecte de mobilier sau ferestre şi trebuie amplasate ori foarte aproape de orice perete ori la o distanţă de 30 cm (300 mm) între perete şi marginea patului.

SK Slovenčina

DÔLEŽITÉ! USCHOVAJTE PRE PRÍPAD POTREBY V BUDÚCNOSTI

Dovozca:
KidKraft
Nieuwesluisweg 250
Port no. 5046
3197 KV Rotterdam
The Netherlands
Ak potrebujete dodatočné alebo náhradné časti, kontaktujte nás na Europeparts@kidkraft.com.
⚠ Na montáž je potrebná dospelá osoba. Hračka nie je vhodná pre deti mladšie ako 3 roky, lebo obsahuje ostré hrany a malé časti.
POUŽITIE A ÚDRŽBA:
Používať len na rovnej ploche.
Prosím pravidelne skontrolujte montovanie a frekventovane podľa potreby utiahnite kovové časti. Nevykonanie údržby môže spôsobiť, že výrobok môže prestať správne fungovať.
⚠ Upozornenie:
Nebezpečenstvo zadusenia
Nezložené časti môžu predstavovať nebezpečenstvo zadusenia pre deti mladšie ako 3 roky.
UPOZORNENIE: Neumiestňujte posteľ dieťaťa v blízkosti zdrojov tepla, okien, alebo iného nábytku.
POZOR: Nepoužívajte túto detskú posteľ, ak akákoľvek časť je zlomená, roztrhnutá alebo chýba.
Posteľ pre dieťa je v súlade s BS 8509:2008.
Nedodržanie bezpečnostných pokynov a inštrukcií na montáž môže spôsobiť vážne zranenie alebo smrť z dôvodu zachytenia alebo zadusenia.
NEUMIESTNITE posteľ v blízkosti okna, kde šnúry z roliet alebo záclon môžu dieťa zadusiť. Matrac určený pre túto posteľ má byť matrac do detskej postieľky v plnej veľkosti s rozmermi: 1400 mm dĺžka a 700 mm dĺžka a 100 mm hrúbka.
NEPOUŽÍVAŤ PRE BÁBÄTKÁ. Posteľ pre batoľatá je určená pre deti od 18 mesiacov do 4 rokov.
Deti sa pravdepodobne budú v posteli hrať, nadskakovať, skákať v nej alebo na ňu a preto by posteľ pre dieťa nemala byť umiestnená príliš blízko iného nábytku alebo okien, a preto by mala byť blízko pri stene alebo by mala mať medzeru 300 mm medzi stenou a stranou postele.

SE Svenska

VIKTIGT! SPARA FÖR FRAMTIDA REFERENS

Importerad av:
KidKraft
Nieuwesluisweg 250
Port no. 5046
3197 KV Rotterdam
The Netherlands
För ytterligare delar eller reservdelar, kontakta oss på Europeparts@kidkraft.com.
⚠ Montering måste utföras av vuxen.
Ej lämplig för barn under tre år på grund av skarpa kanter och smådelar.
ANVÄNDNING OCH UNDERHÅLL:
Använd endast på plana ytor.
Kontrollera monteringen regelbundet och spänn skruvar och muttrar ofta om nödvändigt. Om underhåll inte utförs kan produkten upphöra att fungera korrekt.
⚠ Varning:
Kvävningsrisk
Omonterade delar kan utgöra kvävningsrisk för barn 3 år och yngre.
VARNING: Placera inte denna barnsäng nära värmekällor eller fönster och andra möbler.
VARNING: Använd inte denna barnsäng om någon del är trasig, bruten eller saknas.
Barnsängen uppfyller BS 8509:2008.
Underlåtenhet att följa dessa varningar och monteringsanvisningar kan leda till allvarlig skada eller dödsfall från insnärjning eller strypning.
PLACERA INTE sängen nära fönster där snören från persienner eller gardiner kan strypa barnet.
Madrassen avsedd för användning på sängen ska vara en spjälsängsmadrass av fullstorlek med minsta dimensioner 140 cm längd, 70 cm bredd och 10 cm tjocklek.
ANVÄND INTE FÖR SPÄDBARN Barnsängen är avsedd för barn mellan 18 månader och 4 år.
Barn leker, studsar, hoppar och klättrar på sängar, därför ska barnsängen inte placeras för nära andra möbler eller fönster, utan ska placeras antingen ända intill en vägg eller ha ett utrymme på 30 cm mellan väggen och sängens sida.

GR Ελληνικά

ΣΗΜΑΝΤΙΚΟ! ΚΡΑΤΗΣΤΕ ΤΟ ΓΙΑ ΜΕΛΛΟΝΤΙΚΗ ΑΝΑΦΟΡΑ

Εισάγεται από:
KidKraft
Nieuwesluisweg 250
Port no. 5046
3197 KV Rotterdam
The Netherlands
Για επιπλέον κομμάτια ή για αντικατάσταση κομματιών παρακαλούμε επικοινωνήστε μαζί μας στο Europeparts@kidkraft.com.
⚠ Απαιτείται Συναρμολόγηση από Ενήλικα. Ακατάλληλο για παιδιά κάτω των τριών χρόνων λόγω κοφτερών γωνιών και μικρών κομματιών.
ΧΡΗΣΗ ΚΑΙ ΣΥΝΤΗΡΗΣΗ:
Χρησιμοποιήστε μόνο σε επίπεδες επιφάνειες Παρακαλούμε ελέγχετε τη συναρμολόγηση σε τακτικά διαστήματα και σφίγγετε συχνά τα υλικά αν χρειάζεται. Αν δε γίνει σωστή συντήρηση, το προϊόν μπορεί να σταματήσει να λειτουργεί σωστά.
⚠ Προειδοποίηση:
Κίνδυνος Πνιγμού
Μη συναρμολογούμενα κομμάτια μπορεί να προκαλέσουν πνιγμό σε παιδιά ηλικίας 3 χρόνων και μικρότερα.
ΠΡΟΣΟΧΗ: Μην τοποθετείτε αυτό το παιδικό κρεβάτι κοντά σε εστίες θέρμανσης, παράθυρα και άλλα έπιπλα.
ΠΡΟΣΟΧΗ: Μη χρησιμοποιείτε αυτό το παιδικό κρεβάτι αν κάποιο κομμάτι είναι σπασμένο, σχισμένο ή αν λείπει.
Το παιδικό κρεβάτι ανταποκρίνεται στο BS 8509:2008. Αν δεν λάβετε σοβαρά αυτές τις προειδοποιήσεις και δεν ακολουθήσετε τις οδηγίες συναρμολόγησης μπορεί να να υπάρξει σοβαρός τραυματισμός ή θάνατος από παγίδευση ή πνιγμό. ΜΗΝ τοποθετείτε το κρεβάτι κοντά σε παράθυρα όπου τα κορδόνια από τις περσίδες ή τις κουρτίνες μπορεί να πνίξουν το παιδί. Το στρώμα προς χρήση στο κρεβάτι θα πρέπει να είναι στρώμα για κανονικού μεγέθους παιδικό κρεβάτι με διαστάσεις 55,11" (1400 mm) σε μήκος και 27,56" (700 mm) σε πλάτος και 4" (100 mm) σε βάθος. ΜΗΝ ΤΟ ΧΡΗΣΙΜΟΠΟΙΕΙΤΕ ΣΕ ΜΩΡΑ. Η ηλικία των παιδιών για αυτό το παιδικό κρεβάτι είναι από 18 μηνών έως 4 χρονών. Επειδή τα παιδιά συνήθως παίζουν, χοροπηδάνε, πηδάνε και σκαρφαλώνουν στα κρεβάτια, το παιδικό κρεβάτι δε θα πρέπει να τοποθετείτε πολύ κοντά σε άλλα έπιπλα ή παράθυρα, και θα πρέπει να τοποθετείτε είτε πολύ κοντά σε κάποιον τοίχο ή να έχει απόσταση 300 mm μεταξύ του τοίχου και της πλευράς του κρεβατιού.

PT Português

IMPORTANTE! GUARDE PARA CONSULTAS FUTURAS

Importado por:
KidKraft
Nieuwesluisweg 250
Port no. 5046
3197 KV Rotterdam
The Netherlands
Para obter peças adicionais ou peças para substituição, contacte-nos pelo endereço europecustomerservice@kidkraft.com.
⚠ Deve ser montado por um adulto. Não é adequado para crianças com menos de três anos de idade por ter peças pontiagudas e conter peças pequenas.
UTILIZAÇÃO E MANUTENÇÃO:
Utilize apenas sobre superfícies planas.
Por favor verifique a montagem em intervalos regulares e aperte periodicamente as peças, se necessário. Se a manutenção não for realizada, o produto pode parar de funcionar de maneira adequada.
⚠ Advertência:
Perigo de asfixia
As peças não montadas podem representar um risco de asfixia para crianças de 3 anos de idade ou menos.
Para obter peças adicionais ou peças para substituição, contacte-nos pelo endereço Europeparts@kidkraft.com.
ADVERTÊNCIA: não coloque esta cama infantil perto de fontes de calor, janelas ou outros móveis.
ADVERTÊNCIA: não utilize esta cama infantil se alguma peça estiver quebrada, solta ou a faltar.
A cama infantil cumpre o padrão BS 8509:2008.
Deixar de seguir estas advertências e as instruções de montagem pode resultar em lesões graves ou óbito por imobilização ou estrangulação.
NÃO coloque a cama perto de janelas em que cordas de persianas ou cortinas possam estrangular a criança. O colchão que se destina à utilização na cama deve ser de full size para berços e ter as dimensões: 1.400 mm (55,11 pol.) de comprimento, 700 mm (27,56 pol.) de largura e 100 mm (4 pol.) de espessura. NÃO DEVE SER UTILIZADO PARA BEBÉS. A cama destina-se a crianças pequenas de 18 meses a 4 anos. É provável que as crianças brinquem, pulem e subam nas camas; portanto, a cama infantil não deve ser colocada excessivamente perto doutros móveis ou de janelas, e deve ficar posicionada num alinhamento próximo com a parede ou deve haver um espaço de 300 mm entre a parede e o lado da cama.

76139

© 2010 KidKraft, LP

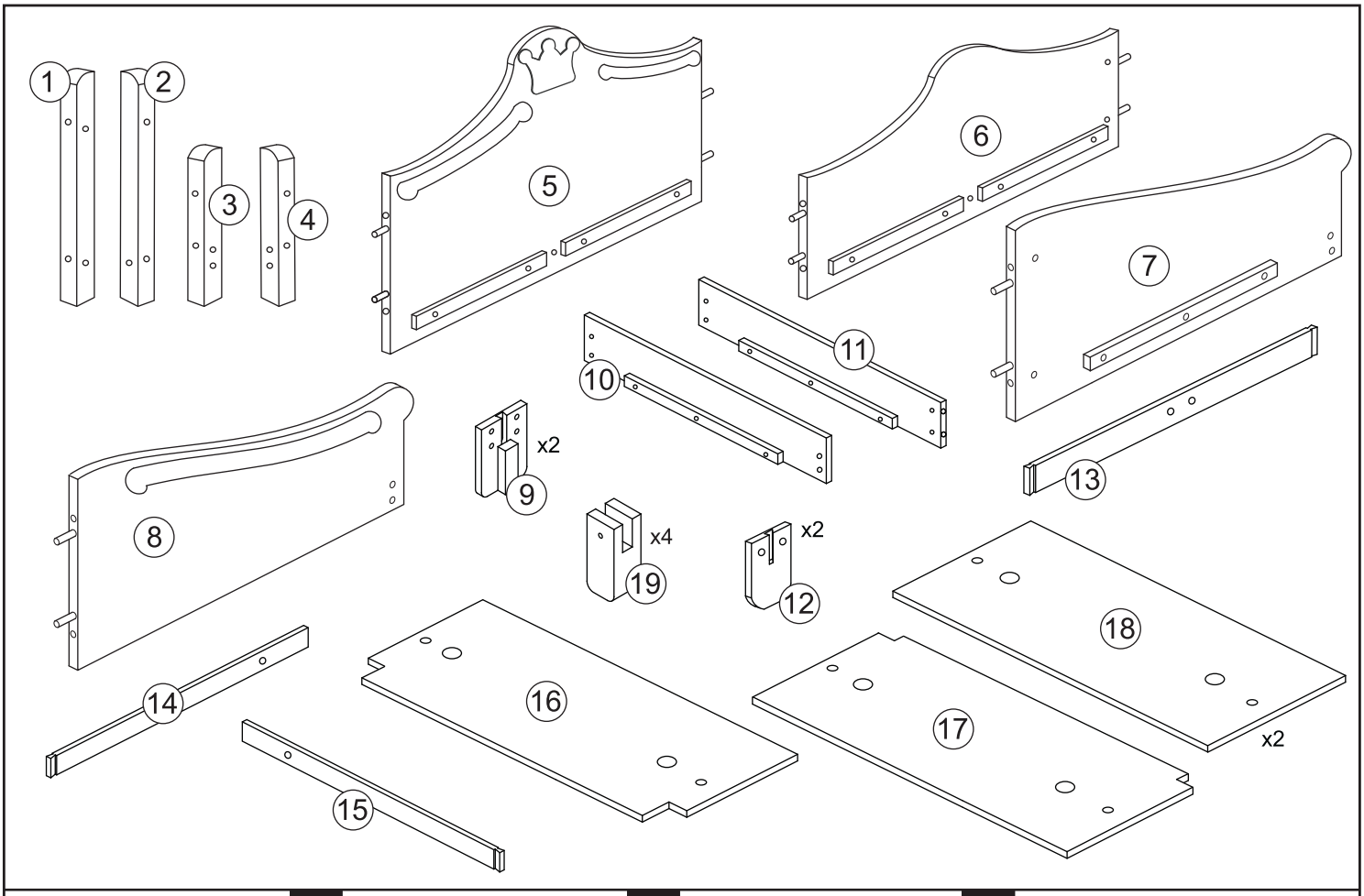

A. x 20 2 9/16 in, 65 mm	D. x 18	G. x 14	Not included: No está incluida: Non inclus: Das folgende Werkzeug benötigt: Niet bijgesloten: Není součástí výbavy: Ikke inkluderet: Ei ole kaasas: Ei sisällä: Nem tartalmazza: Non incluso/i: Nie zawiera: Nu este inclus: Neobsahuje: Inkluderas ej: Δεν περιλαμβάνεται: Não incluído:
B. x 4 2 3/8 in , 60 mm	E. x 14	x 1	
C. x 8 1 3/8 in, 35 mm	F. x 8 1 1/2 in, 38 mm	x 1	

76139

© 2010 KidKraft, LP

1

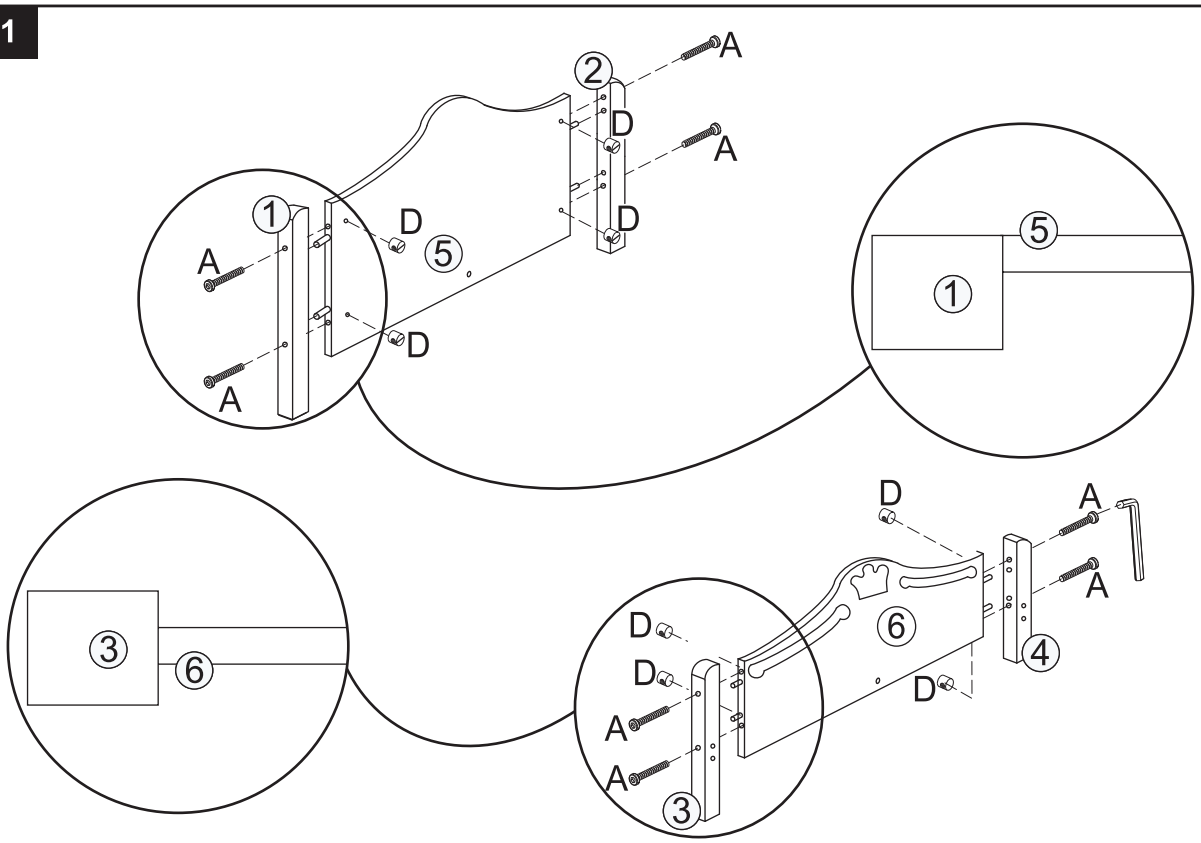

2

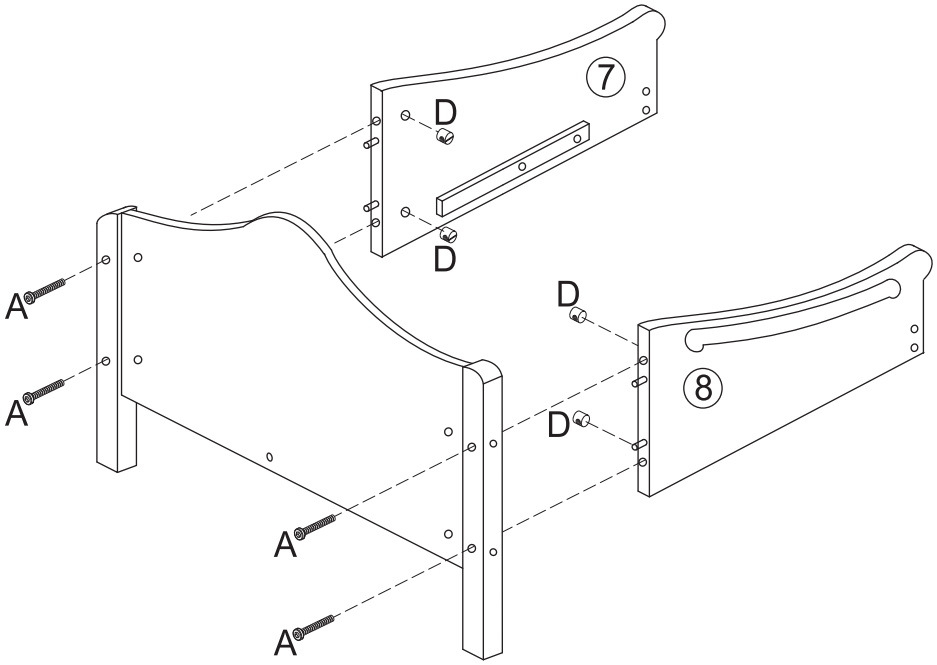

76139

© 2010 KidKraft, LP

3

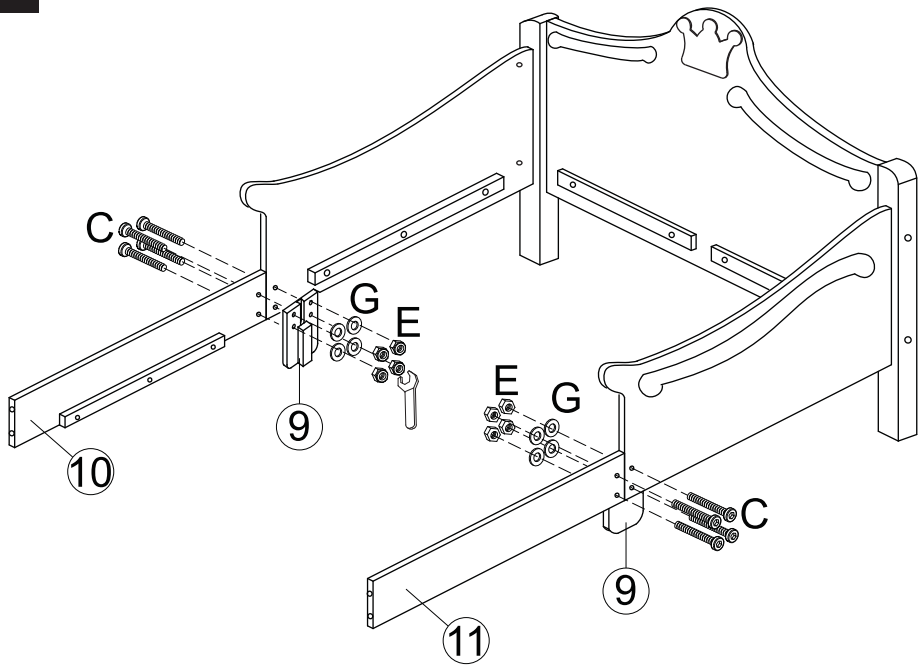

4

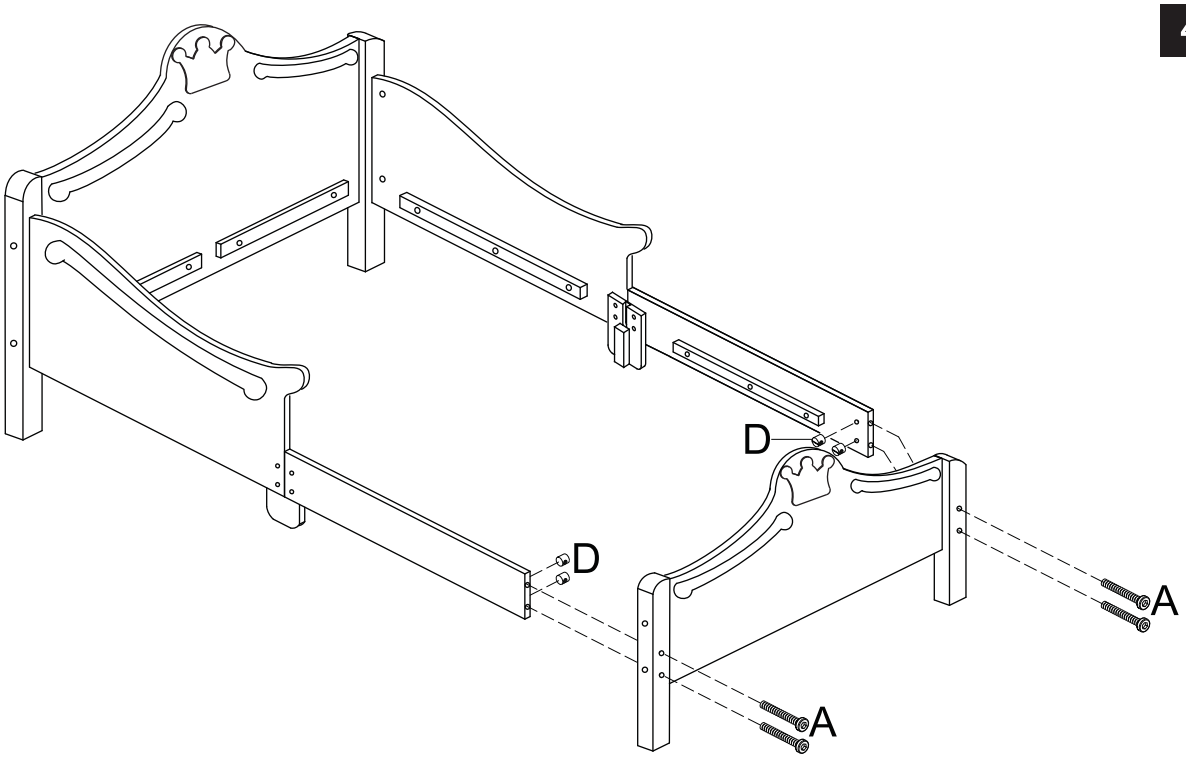

76139

© 2010 KidKraft, LP

5

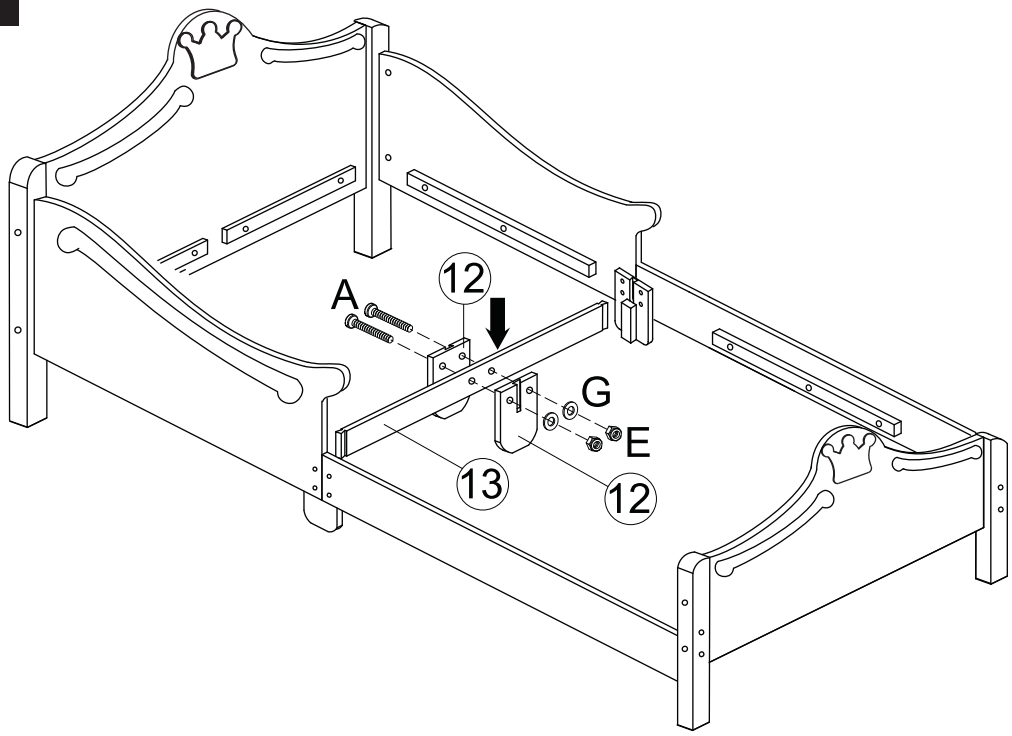

6

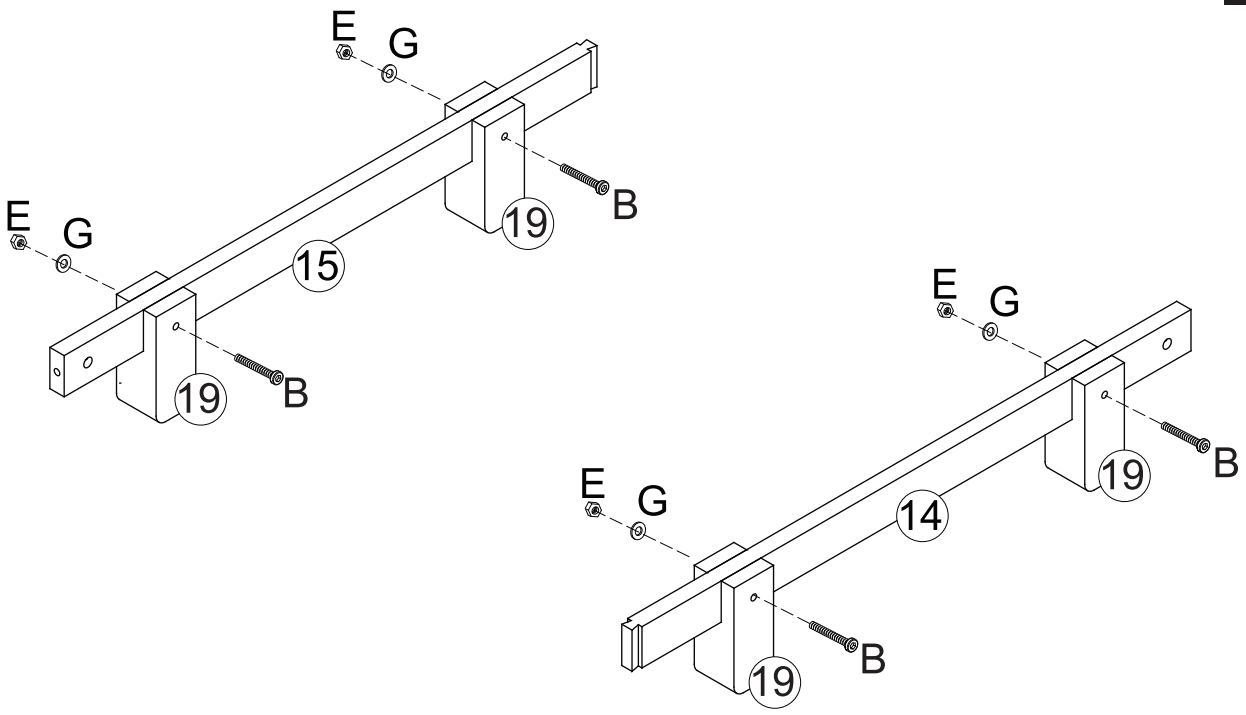

76139

© 2010 KidKraft, LP

7

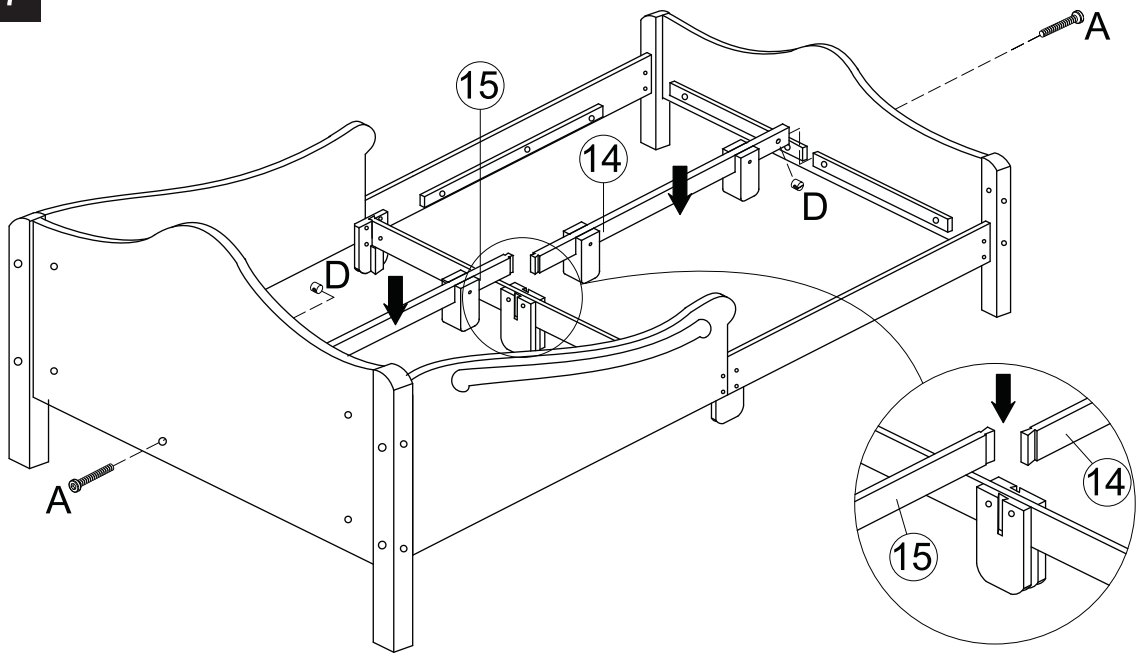

8

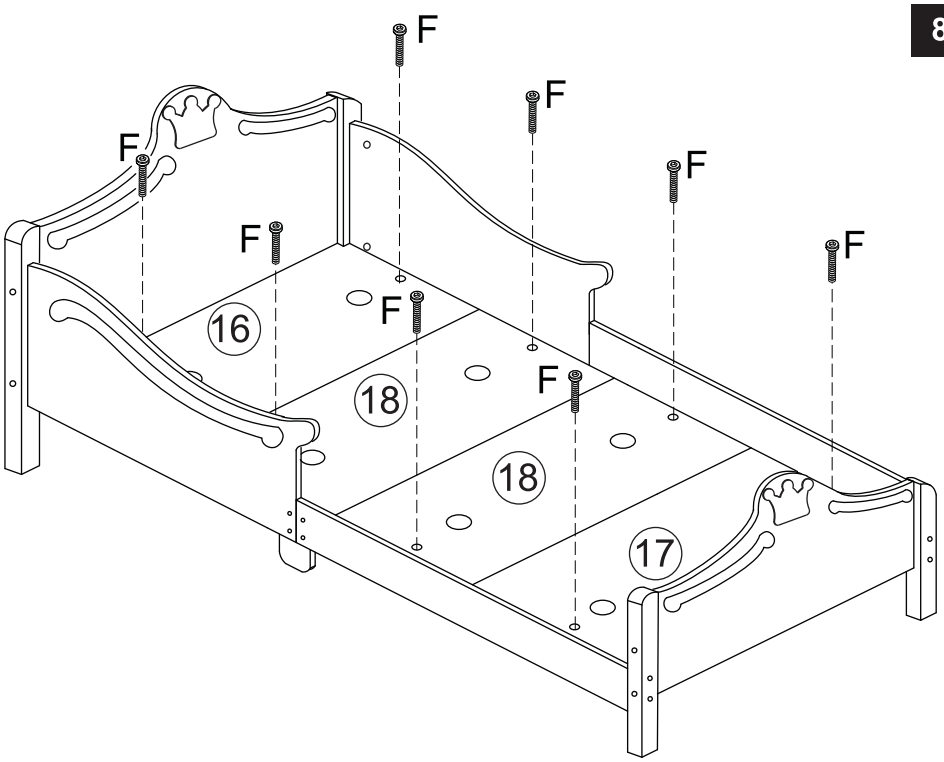

SOLE AND LIMITED WARRANTY • GARANTÍA LIMITADA Y EXCLUSIVA • GARANTIE EXCLUSIVE ET LIMITÉE
BEGRENZTE GARANTIE • ENIGE EN BEPERKTE GARANTIE

GB English

IMPORTANT INFORMATION - PLEASE READ FIRST

ALL OF OUR WOODEN ITEMS ARE HANDCRAFTED, HAND ASSEMBLED, AND HAND PAINTED. EACH ONE IS UNIQUE. SLIGHT IMPERFECTIONS MAY OCCUR AND ARE NOT MANUFACTURING DEFECTS.
PLEASE NOTE THAT OUR WARRANTY DOES NOT COVER THE USE OF PERMANENT MARKERS, NON-WATER-BASED PAINTS, CRAYONS, WASHABLE MARKERS, OR OTHER IMPLEMENTS THAT DAMAGE THE PRODUCT. NOTE ALSO THAT SOME OF THESE AGENTS CONTAIN COLOR DYES THAT COULD PERMANENTLY DAMAGE THE PRODUCT SURFACE.

CLEANING INFORMATION

CLEAN THE SURFACE USING A SLIGHTLY DAMP CLOTH AND MILD DISH WASHING LIQUID IF NECESSARY. DO NOT USE ANY CLEANING PRODUCT CONTAINING ALCOHOL OR AMMONIA. THESE WILL DULL THE SHINY SURFACE OF THE PRODUCT. FURNITURE POLISH WILL ALSO WORK TO CLEAN AND DUST OFF THE SURFACE.
WE RECOMMEND THAT YOU TEST ALL CLEANING MATERIALS ON THE UNDERSIDE OF ANY SURFACE THAT WOULD NOT BE SEEN DURING NORMAL USE OF THE PRODUCT. IF YOU HAVE ANY QUESTIONS CONCERNING THE CARE OR MAINTENANCE OF THIS PRODUCT, PLEASE FEEL FREE TO E-MAIL US AT EUROPEPARTS@KIDKRAFT.COM.

SOLE AND LIMITED WARRANTY

FOR PURCHASES IN THE UNITED STATES

THIS ITEM IS WARRANTED SOLELY AGAINST MANUFACTURING DEFECTS FOR A PERIOD OF 90 DAYS FROM THE DATE OF PURCHASE, WHICH WARRANTY RUNS ONLY TO THE ORIGINAL USER OF THE ITEM. IN THE EVENT OF A MANUFACTURING DEFECT, THE ITEM WILL BE REPLACED OR THE PURCHASE PRICE REFUNDED, AT THE ELECTION OF THE MANUFACTURER. TO ACTIVATE AND PROTECT THIS WARRANTY, PRESERVE EVIDENCE OF ORIGINAL PURCHASE AND CAREFULLY INSPECT THE CONDITION OF THE ITEM PRIOR TO AND AFTER ASSEMBLY, LOOKING FOR MISSING, DEGRADED, BROKEN OR HAZARDOUS PARTS, INCLUDING PARTS WHICH CAN BE SWALLOWED BY A CHILD, CAUSE A CHILD TO CHOKE, OR OTHERWISE CAUSE INJURY. SUCH PARTS MAY INCLUDE MAGNETS, WHEELS, HUBS, FASTENERS, AND CONNECTORS. SHOULD YOU OBSERVE ANY DEFECTS, DO NOT USE THE ITEM AND IMMEDIATELY NOTIFY THE MANUFACTURER. FAILURE TO DO SO SHALL CONSTITUTE MISUSE. MISUSE, IMPROPER ASSEMBLY, FAILURE TO HONOR A WARNING, FAILURE TO SUPERVISE, INSPECT OR MAINTAIN THE ITEM, OR DAMAGE TO THE ITEM, WHETHER INTENTIONAL OR INADVERTENT, SHALL INVALIDATE THIS WARRANTY.

FOR PURCHASES OUTSIDE THE UNITED STATES

SOME NATIONS MAY NOT PERMIT THE LIMITATION OF AVAILABLE DAMAGES OR THE LIMITATION OF TIME IN WHICH A WARRANTY LASTS, OR OTHER LIMITATIONS OR EXCLUSIONS, SO THE ABOVE LIMITATIONS OR EXCLUSIONS MAY NOT APPLY TO YOU. THIS WARRANTY GIVES YOU SPECIFIC LEGAL RIGHTS AND YOU MAY ALSO HAVE OTHER NON-WAIVABLE RIGHTS UNDER APPLICABLE LAW OR DIRECTIVES, WHICH THIS WARRANTY DOES NOT AFFECT OR LIMIT IN ANY WAY. TO SUBMIT A WARRANTY CLAIM PLEASE CONTACT THE MANUFACTURER'S CUSTOMER SERVICE REPRESENTATIVES BY PHONE AT +31 (0)20 305 8620 OR BY E-MAIL AT EUROPEPARTS@KIDKRAFT.COM. THEY WILL PROVIDE INSTRUCTIONS ON REPLACEMENT PROCEDURES, RETURNING OF THE TOY (FREIGHT PREPAID), AND PROVIDING PROOF OF PURCHASE.

ES Español

INFORMACIÓN IMPORTANTE (LEER ANTES)

TODOS NUESTROS ARTÍCULOS DE MADERA HAN SIDO FABRICADOS, ENSAMBLADOS Y PINTADOS A MANO. CADA UNO DE ELLOS ES ÚNICO. ES POSIBLE QUE TENGAN PEQUEÑAS IMPERFECCIONES, LAS CUALES NO SON DEFECTOS DE FABRICACIÓN.
SÍRVASE TENER EN CUENTA UE NUESTRA GARANTÍA NO CUBRE EL USO DE MARCADORES PERMANENTES, PINTURAS QUE NO SEAN A BASE DE AGUA, CRAYONES, MARCADORES LAVABLES NI OTROS IMPLEMENTOS QUE DAÑAN EL PRODUCTO. SÍRVASE OBSERVAR ASIMISMO QUE ALGUNOS DE ESTOS AGENTES CONTIENEN TINTAS QUE PODRÍAN DAÑAR PERMANENTEMENTE LA SUPERFICIE DEL PRODUCTO.

INSTRUCCIONES PARA LIMPIAR EL PRODUCTO

LIMPIE LA SUPERFICIE CON UN PAÑO APENAS HÚMEDO Y DETERGENTE PARA PLATOS SUAVE, SI FUERA NECESARIO. NO USE NINGÚN PRODUCTO DE LIMPIEZA QUE CONTENGA ALCOHOL O AMONÍACO. ESTOS HARÁN QUE LA SUPERFICIE BRILLANTE DEL PRODUCTO SE OPAQUE. PUEDE USARSE LUSTRAMUEBLES PARA LIMPIAR Y QUITAR EL POLVO A LA SUPERFICIE.
RECOMENDAMOS PROBAR TODOS LOS MATERIALES DE LIMPIEZA EN EL LADO DE ABAJO DE CUALQUIER SUPERFICIE QUE NO SE VEA DURANTE EL USO NORMAL DEL PRODUCTO. SI TIENE ALGUNA PREGUNTA ACERCA DEL CUIDADO O DEL MANTENIMIENTO DE ESTE PRODUCTO, NO DUDE EN ENVIARNOS UN MENSAJE POR CORREO ELECTRÓNICO AL EUROPEPARTS@KIDKRAFT.COM.

GARANTÍA LIMITADA Y EXCLUSIVA

PARA COMPRAS EN LOS ESTADOS UNIDOS:

LA GARANTÍA DE ESTE ARTÍCULO ES SÓLO CONTRA DEFECTOS DE FABRICACIÓN Y POR UN PLAZO DE 90 DÍAS DESDE LA FECHA DE LA COMPRA; DICHA GARANTÍA ES VÁLIDA SÓLO PARA EL USUARIO ORIGINAL DEL ARTÍCULO. SI SE ENCONTRARA ALGÚN DEFECTO DE FABRICACIÓN, EL ARTÍCULO SE REEMPLAZARÁ POR OTRO O SE REEMBOLSARÁ EL IMPORTE DE LA COMPRA, LO CUAL QUEDA A CRITERIO DEL FABRICANTE. PARA ACTIVAR Y MANTENER ESTA GARANTÍA, GUARDE EL RECIBO ORIGINAL DE LA COMPRA Y REVISE MINUCIOSAMENTE EL ESTADO DEL ARTÍCULO ANTES Y DESPUÉS DE ENSAMBLARLO, PARA VER SI HAY PIEZAS FALTANTES, ESTROPEADAS, ROTAS, ETC., E INCLUSIVE PIEZAS QUE PODRÍAN SER INGERIDAS POR UN NIÑO, HACER QUE ÉSTE SE AHOGUE O QUE PODRÍAN CAUSARLE ALGUNA LESIÓN. ENTRE DICHAS PIEZAS SE INCLUYEN IMANES, RUEDAS, CUBOS, SUJETADORES Y CONECTORES. SI OBSERVARA ALGÚN DEFECTO, NO USE EL ARTÍCULO Y AVISE DE INMEDIATO AL FABRICANTE. EL NO HACERLO SE CONSIDERARÁ "MAL USO" DEL ARTÍCULO. ESTA GARANTÍA SE INVALIDARÁ POR CUALQUIERA DE LAS SIGUIENTES RAZONES: MAL USO DEL ARTÍCULO O ENSAMBLARLO EN FORMA INCORRECTA; IGNORAR LAS ADVERTENCIAS; FALTA DE SUPERVISIÓN, INSPECCIÓN O MANTENIMIENTO DEL ARTÍCULO; CAUSAR DAÑOS AL ARTÍCULO (SEA EN FORMA INTENCIONAL O ACCIDENTAL).

PARA COMPRAS FUERA DE LOS ESTADOS UNIDOS:

ALGUNAS NACIONES NO PERMITEN LA LIMITACIÓN DE DAÑOS EXISTENTES O LA LIMITACIÓN DE TIEMPO DE DURACIÓN DE LA GARANTÍA, U OTRAS LIMITACIONES O EXCLUSIONES, POR LO TANTO PUDIERA SER QUE LAS LIMITACIONES MENCIONADAS MÁS ARRIBA NO SEAN APLICABLES A USTED. ESTA GARANTÍA LE OFRECE A USTED DERECHOS LEGALES ESPECÍFICOS Y TAMBIÉN PODRÍA IMPLICAR OTROS DERECHOS IRRENUN-CIABLES BAJO LAS LEYES O DIRECTIVAS PERTINENTES, LAS CUALES NO SON AFECTADAS O LIMITADAS POR ESTA GARANTÍA EN NINGUNA FORMA. PARA PRESENTAR UN RECLAMO DE GARANTÍA, POR FAVOR CONTACTE A UN REPRESENTANTE DEL SERVICIO AL CONSUMIDOR DEL FABRICANTE AL TELÉFONO +31 (0)20 305 8620 O POR CORREO ELECTRÓNICO A EUROPEPARTS@KIDKRAFT.COM. ELLOS LE DARÁN LAS INSTRUCCIONES SOBRE COMO PROCEDER PARA EL CAMBIO, DEVOLUCIÓN DEL JUGUETE (PREVIO PAGO DE TRANSPORTE), Y COMO PROVEER DEL RECIBO DE COMPRA.

FR Français

INFORMATION IMPORTANTE – À LIRE EN PREMIER LIEU

TOUS NOS ARTICLES EN BOIS SONT FABRIQUÉS À LA MAIN, ASSEMBLÉS À LA MAIN ET PEINTS À LA MAIN. CHAQUE ARTICLE EST UNIQUE. DE LÉGÈRES IMPERFECTIONS PEUVENT APPARAÎTRE ET NE SONT PAS DES DÉFAUTS DE FABRICATION.
PRIÈRE DE NOTER QUE NOTRE GARANTIE NE COUVRE PAS L'UTILISATION DE MARQUEURS PERMANENTS, DE PEINTURES AUTRES QUE CELLES À BASE D'EAU, DE PASTELS, DE MARQUEURS LAVABLES OU D'AUTRES DISPOSITIFS DE NATURE À ENDOMMAGER LE PRODUIT. NOTER ÉGALEMENT QUE CERTAINS DE CES AGENTS CONTIENNENT DES TEINTURES COLORÉES QUI RISQUENT D'ENDOMMAGER LA SURFACE DU PRODUIT DE FAÇON IRRÉVERSIBLE.

INSTRUCTIONS DE NETTOYAGE

NETTOYER LA SURFACE À L'AIDE D'UN CHIFFON LÉGÈREMENT HUMIDE ET DE LIQUIDE VAISSELLE DOUX SI NÉCESSAIRE. NE PAS UTILISER DE PRODUIT DE NETTOYAGE CONTENANT DE L'ALCOOL OU DE L'AMMONIAQUE. CES PRODUITS TERNIRONT LA SURFACE BRILLANTE DU PRODUIT. UN PRODUIT DE POLISSAGE DES MEUBLES PEUT ÊTRE UTILISÉ POUR NETTOYER ET DÉPOUSSIÉRER LA SURFACE.
NOUS RECOMMANDONS DE TESTER TOUT PRODUIT DE NETTOYAGE SUR LA SURFACE INTERNE (INVISIBLE EN CAS D'UTILISATION NORMALE) DU PRODUIT. POU R TOUTE QUESTION CONCERNANT L'ENTRETIEN DE CE PRODUIT, NOUS CONTACTER PAR COURRIEL À EUROPEPARTS@KIDKRAFT.COM.

GARANTIE EXCLUSIVE ET LIMITÉE

POUR LES ACHATS AUX ETATS-UNIS :

CET ARTICLE EST GARANTI UNIQUEMENT CONTRE LES DÉFAUTS DE FABRICATION POUR UNE PÉRIODE DE 90 JOURS À COMPTER DE LA DATE D'ACHAT ET CETTE GARANTIE S'APPLIQUE UNIQUEMENT POUR L'UTILISATEUR ORIGINAL DE L'ARTICLE. EN CAS DE DÉFAUT DE FABRICATION, CET ARTICLE SERA REMPLACÉ OU REMBOURSÉ AU PRIX D'ACHAT, AU CHOIX DU FABRICANT. POUR ACTIVER ET CONSERVER LE BÉNÉFICE DE CETTE GARANTIE, GARDEZ UNE PREUVE D'ACHAT ORIGINALE ET INSPECTEZ SOIGNEUSEMENT L'ÉTAT DE L'ARTICLE AVANT ET APRÈS LE MONTAGE, EN VÉRIFIANT L'ABSENCE DE PIÈCES MANQUANTES, ENDOMMAGÉES, CASSÉES OU DANGEREUSES, AINSI QUE DE PIÈCES RISQUANT D'ÊTRE AVALÉES PAR UN ENFANT, D'ÉTOUFFER UN ENFANT OU DE LE BLESSER D'UNE AUTRE FAÇON. CES PIÈCES PEUVENT ÊTRE, EN AUTRES, DES AIMANTS, DES ROUES, DES MOYEUX, DES ATTACHES ET DES RACCORDS. SI VOUS OBSERVEZ TOUT DÉFAUT, N'UTILISEZ PAS L'ARTICLE ET INFORMEZ-EN IMMÉDIATEMENT LE FABRICANT. NE PAS LE FAIRE CONSTITUE UNE MAUVAISE UTILISATION. UNE MAUVAISE UTILISATION, UN MONTAGE INCORRECT, LE NON-RESPECT D'UN AVERTISSE-MENT, LE MANQUE DE SURVEILLANCE, DE CONTRÔLE OU D'ENTRETIEN DE L'ARTICLE, OU L'ENDOMMAGEMENT DE L'ARTICLE, QUE CE SOIT DE MANIÈRE INTENTIONNELLE OU PAR INADVERTANCE, ANNULE LA GARANTIE.

POUR LES ACHATS À L'EXTÉRIEUR DES ETATS-UNIS :

CERTAINS PAYS N'AUTORISENT PAS LA LIMITATION DES DOMMAGES GARANTIS OU LA LIMITATION DE LA DURÉE DE LA GARANTIE, OU D'AUTRES TYPES DE LIMITATIONS OU D'EXCLUSIONS, DE SORTE QUE LES LIMITATIONS OU EXCLUSIONS ÉNONCÉES CI-DESSUS PEUVENT NE PAS S'APPLIQUER DANS VOTRE CAS. CETTE GARANTIE VOUS CONFÈRE DES DROITS JURIDIQUES SPÉCIFIQUES ET VOUS POUVEZ ÉGALEMENT DISPOSER D'AUTRES DROITS INALIÉNABLES EN VERTU DES LOIS OU DIRECTIVES APPLICABLES, QUE CETTE GARANTIE NE PEUT EN AUCUN CAS AFFECTER OU LIMITER. POUR DEMANDER À BÉNÉFICIER DE LA GARANTIE, CONTACTER LESREPRÉSENTANTS DU SERVICE À LA CLIENTÈLE DU FABRICANT PAR TÉLÉPHONE AU +31 (0)20 305 8620 OU PAR COURRIER ÉLECTRONIQUE À EUROPEPARTS@KIDKRAFT.COM. ILS VOUS FOURNIRONT DES INFORMATIONS SUR LA PROCÉDURE D'ÉCHANGE, SUR LA FAÇON DE RENVOYER LE JOUET (PORT PRÉPAYÉ) ET DE FOURNIR UNE PREUVE D'ACHAT.

DE Deutsch

WICHTIGE INFORMATIONEN – BITTE ZUERST LESEN

SÄMTLICHE UNSERER HOLZPRODUKTE WERDEN IN HANDARBEIT HERGESTELLT, ZUSAMMENGEBAUT UND BEMALT. DADURCH IST JEDES TEIL EIN EINZELSTÜCK. KLEINE ABWEICHUNGEN LIEGEN IN DER NATUR DER HERSTELLUNGSWEISE UND STELLEN KEINE FERTIGUNGSFEHLER DAR. BITTE BEACHTEN SIE, DASS SCHÄDEN DURCH DIE VERWENDUNG VON PERMANENT-MARKERN, NICHT-WASSERLÖSLICHEN FARBEN, WACHSMALSTIFTEN, TEXTMARKERN USW. NICHT UNTER UNSERE GARANTIE FALLEN. WIR WEISEN WEITERHIN DARAUF HIN, DASS EINIGE SCHREIBWERKZEUGE FÄRBEMITTEL ENTHALTEN, DIE DIE OBERFLÄCHE DES PRODUKT PERMANENT BESCHÄDIGEN KÖNNEN.

HINWEISE ZUR REINIGUNG

REINIGEN SIE DIE OBERFLÄCHE BEI BEDARF MIT EINEM FEUCHTEN LAPPEN UND EINEM MILDEN GESCHIRRSPÜLMITTEL. VERWENDEN SIE KEINE REINIGUNGSMITTEL, DIE ALKOHOL ODER AMMONIAK ENTHALTEN, DA DIESE DIE GLÄNZENDE OBERFLÄCHE DES PRODUKTS STUMPF MACHEN. AUCH MÖBELPOLITUR IST GEEIGNET. TESTEN SIE ALLE REINIGUNGSPRODUKTE VORSICHTSHALBER AN EINER UNAUFFÄLLIGEN STELLE AN DER UNTERSEITE DES PRODUKTS. FALLS SIE ZUR PFLEGE UNSERER ERZEUGNISSE NOCH FRAGEN HABEN, HELFEN WIR IHNEN GERN. SCHICKEN SIE UNS EINFACH EINE E-MAIL AN EUROPEPARTS@KIDKRAFT.COM.

BEGRENZTE GARANTIE

BEI KAUF IN DEN VEREINIGTEN STAATEN:

FÜR DIESEN ARTIKEL GILT EINE GEWÄHRLEISTUNGSFRIST FÜR HERSTELLUNGSMÄNGEL VON 90 TAGEN AB DEM KAUFDATUM. DIESE GEWÄHRLEITUNG KANN NUR DURCH DEN URSPRÜNGLI-CHEN BESITZER IN ANSPRUCH GENOMMEN WERDEN. IM FALLE EINES HERSTELLUNGSMANGELS WERDEN NACH ERMESSEN DES HERSTELLERS ENTWEDER TEILE DES ARTIKELS ODER DER GANZE ARTIKEL ERSETZT ODER DER KAUFPREIS ERSTATTET. UM DIESE GEWÄHRLEISTUNG IN ANSPRUCH NEHMEN ZU KÖNNEN, BEWAHREN SIE DEN KAUFBELEG AUF UND UNTERSUCHEN DEN ARTIKEL VOR UND NACH DER MONTAGE AUF FEHLENDE, MINDERWERTIGE, BESCHÄDIGTE ODER GEFÄHRLICHE EINZELTEILE, EINSCHLIEßLICH AUF TEILE, DIE VON EINEM KIND VERSCHLUCKT WERDEN KÖNNEN ODER AN DENEN EIN KIND ERSTICKEN KANN, ODER DIE AUS ANDEREN GRÜNDEN EINE VERLETZUNGSGEFAHR DARSTELLEN. DAZU ZÄHLEN TEILE WIE MAGNETE, RÄDER, ACHSEN, HALTERUNGEN UND VERBINDUNGSSTÜCKE. SOLLTEN SIE MÄNGEL BEMERKEN, BENUTZEN SIE DEN ARTIKEL NICHT, UND VERSTÄNDIGEN SIE UNVERZÜGLICH DEN HERSTELLER. EIN UNTERLASSEN STELLT UNSACHGEMÄßEN GEBRAUCH DAR. UNSACHGEMÄßER GEBRAUCH, INKORREKTE MONTAGE, NICHTBEACHTUNG DER WARNHINWEISE, FEHLENDE AUFSICHT DURCH ERWACHSENE, MANGELNDE KONTROLLE ODER WARTUNG DES ARTIKELS, ABSICHTLICHE ODER VERSEHENTLICHE BESCHÄDIGUNG STELLEN AUSSCHLUSSGRÜNDE FÜR DIE GELTUNG DER GEWÄHRLEISTUNG DAR.

BEI KAUF AUßERHALB DER VEREINIGTEN STAATEN:

IN EINIGEN LÄNDERN IST DIE BESCHRÄNKUNG DER GEWÄHRLEISTUNG AUF BESTIMMTE SCHÄDEN ODER EINEN BESTIMMTEN ZEITRAUM ODER IN JEDWEDER ANDERER HINSICHT NICHT ZULÄSSIG, SODASS DIE OBEN ANGEGEBEN BESCHRÄNKUNGEN FÜR SIE UNTER UMSTÄNDEN NICHT GELTEN. DIESE GARANTIEERKLÄRUNG RÄUMT IHNEN BESTIMMTE JURISTISCHE RECHTE EIN. SIE KÖNNEN DARÜBER HINAUS WEITERE UNEINSCHRÄNKBARE RECHTE HABEN. DIESE RICHTEN SICH NACH DER GESETZESLAGE IN IHREM HEIMATLAND UND WERDEN DURCH DIESE GARANTIE IN KEINER WEISE BEEINTRÄCHTIGT. UM EINEN GEWÄHRLEISTUNGSANSPRUCH GELTEN ZU MACHEN, WENDEN SIE SICH BITTE AN DEN KUNDENDIENST. DIESEN ERREICHEN SIE UNTER DER RUFNUMMER +31 (0)20 305 8620 ODER PER E-MAIL UNTER EUROPEPARTS@KIDKRAFT.COM. DORT ERHALTEN SIE INFORMATIONEN DAZU, WIE EIN AUSTAUSCH VORGENOMMEN WERDEN KANN BZW. WIE SIE DAS SPIELZEUG MIT DEM KAUFBELEG FRACHTFREI EINSCHICKEN KÖNNEN.

NL Nederlands

BELANGRIJKE INFORMATIE – LEES DIT VOOR U BEGINT

AL ONZE HOUTEN ARTIKELEN ZIJN MET DE HAND VERVAARDIGD, MET DE HAND GEMONTEERD EN MET DE HAND GESCHILDERD. ELK ARTIKEL IS UNIEK. ER KUNNEN KLEINE ONREGELMATIGHEDEN OPTREDEN MAAR DIT ZIJN GEEN FABRICAGEFOUTEN.
LET EROP DAT ONZE GARANTIE NIET HET GEBRUIK DEKT VAN PERMANENTE MARKERS, NIET OP WATER GEBASEERDE VERF, WASSTIFTEN, UITWASBARE MARKERS EN ANDERE MATERIALEN DIE HET ARTIKEL BESCHADIGEN. DENK ER OOK AAN DAT SOMMIGE VAN DEZE MATERIALEN KLEURSTOFFEN BEVATTEN DIE HET OPPERVLAK VAN HET ARTIKEL BLIJVEND KUNNEN BESCHADIGEN.

REINIGINGSVOORSCHRIFTEN

MAAK HET OPPERVLAK ZONODIG SCHOON MET EEN VOCHTIGE DOEK EN EEN ZACHT VLOEIBAAR AFWASMIDDEL. GEBRUIK GEEN SCHOONMAAKMIDDELEN DIE ALCOHOL OF AMMONIA BEVATTEN. DEZE MAKEN HET GLANZENDE OPPERVLAK VAN HET ARTIKEL DOF. MEUBELWAS IS OOK EEN GOED MIDDEL OM VUIL EN STOF VAN HET OPPERVLAK TE VERWIJDEREN.
HET IS AANBEVOLEN OM ALLE SCHOONMAAKMIDDELEN EERST UIT TE PROBEREN OP DE ONDERKANT VAN EEN OPPERVLAK DAT BIJ NORMAAL GEBRUIK VAN HET ARTIKEL NIET ZICHTBAAR IS. ALS U VRAGEN HEBT OVER DE REINIGING OF HET ONDERHOUD VAN DIT ARTIKEL, KUNT U ONS MAILEN NAAR EUROPEPARTS@KIDKRAFT.COM.

ENIGE EN BEPERKTE GARANTIE

VOOR AANKOOP IN DE VERENIGDE STATEN:

DIT PRODUCT HEEFT EEN GARANTIETERMIJN VAN 90 DAGEN VANAF DE DATUM VAN AANKOOP. DE GARANTIE GELDT UITSLUITEND VOOR FABRICAGEFOUTEN EN IS BEPERKT TOT DE ORIGINELE GEBRUIKER VAN HET PRODUCT. IN HET GEVAL VAN EEN FABRICAGEFOUT WORDT, AFHANKELIJK VAN DE BESLISSING VAN DE FABRIKANT, HET PRODUCT NAAR KEUZE VAN DE FABRIKANT VERVANGEN OF DE AANKOOPPRIJS VERGOED. OM DEZE GARANTIE TE ACTIVEREN EN TE BESCHERMEN, MOET U HET ORIGINELE BEWIJS VAN AANKOOP BEWAREN EN DE CONDITIE VAN HET PRODUCT CONTROLEREN, ZOWEL VOOR ALS NA DE MONTAGE, OP ONTBREKENDE, BESCHADIGDE, GEBROKEN OF GEVAARLIJKE ONDERDELEN, ALSOOK ONDERDELEN DIE EEN KIND KAN INSLIKKEN OF DIE VERSTIKKING OF ANDER LETSEL KUNNEN VEROORZAKEN. ZULKE ONDERDELEN ZIJN O.A. MAGNETEN, WIELEN, NAVEN, SLUITINGEN EN VERBINDINGSSTUKKEN. ALS U ENIG DEFECT ONTDEKT, GEBRUIK DAN HET PRODUCT NIET EN BRENG ONMIDDELLIJK DE FABRIKANT HIERVAN OP DE HOOGTE. VERZUIM HIERVAN WORDT BESCHOUWD ALS MISBRUIK. MISBRUIK, FOUTIEVE MONTAGE, NEGEREN VAN EEN WAARSCHUWING, NIET SUPERVISEREN, INSPECTEREN OF ONDERHOUDEN VAN HET PRODUCT OF BESCHADIGEN VAN HET PRODUCT, HETZIJ MET OPZET OF PER ONGELUK, MAKEN DEZE GARANTIE ONGELDIG.

VOOR AANKOOP BUITEN DE VERENIGDE STATEN:

SOMMIGE LANDEN STAAN BEPERKING VAN SCHADEVERGOEDING OF BEPERKING VAN DE DUUR VAN DE GARANTIE OF ANDERE BEPERKINGEN OF UITSLUITINGEN NIET TOE. DAAROM ZIJN BOVENGENOEMDE BEPERKINGEN OF UITSLUITINGEN MISSCHIEN NIET OP U VAN TOEPASSING. DEZE GARANTIE GEEFT U SPECIFIEKE WETTELIJKE RECHTEN EN U HEEFT MISSCHIEN NOG ANDERE ONONTHEFBARE RECHTEN ONDER VAN TOEPASSING ZIJNDE WETTEN OF BESLUITEN DIE DOOR DEZE GARANTIE NIET VERMINDERD OF BEPERKT WORDEN. OM EEN GARANTIECLAIM IN TE DIENEN KUNT U CONTACT OPNEMEN MET DE KLANTENSERVICE VAN DE FABRIKANT, PER TELEFOON OP +31 (0)20 305 8620 OF PER E-MAIL NAAR EUROPEPARTS@KIDKRAFT.COM. ZIJ ZULLEN U INSTRUCTIES GEVEN OVER DE TE VOLGEN PROCEDURE VOOR HET VERVANGEN VAN HET SPEELGOED, HOE U HET SPEELGOED MOET TERUGSTUREN (VIA VOORUITBETAALDE VRACHT) EN HOE U HET BEWIJS VAN AANKOOP MOET OVERLEGGEN.

CZ Čeština

Důležité informace – Přečtěte si jako první.

VŠECHNY NAŠE VÝROBKY ZE DŘEVA JSOU ZHOTOVENY RUČNĚ, RUČNĚ SE MONTUJÍ A NATÍRAJÍ. KAŽDÝ JE TAK JEDINEČNÝ. MOHOU SE VYSKYTNOUT DROBNÉ NEDOKONALOSTI, KTERÉ NEJSOU VÝROBNÍ ZÁVADOU.
VEZMĚTE PROSÍM NA VĚDOMÍ, ŽE NAŠE ZÁRUKA NEPOKRÝVÁ POUŽITÍ NESMYVATELNÝCH ZNAČKOVAČŮ, BAREV NEŘEDITELNÝCH VODOU, VOSKOVEK, VYPRATELNÝCH POPISOVAČŮ ČI JINÝCH NÁSTROJŮ, KTERÉ BY MOHLY VÝROBEK POŠKODIT. NEZAPOMÍNEJTE, ŽE NĚKTERÁ Z TĚCHTO ČINIDEL OBSAHUJÍ BARVIVA, JEŽ MOHOU NAVŽDY POŠKODIT POVRCH VÝROBKU.

Jak výrobek čistit

V PŘÍPADĚ POTŘEBY OTŘETE POVRCH LEHCE NAVLHČENÝM HADŘÍKEM A JEMNÝM PROSTŘEDKEM NA MYTÍ NÁDOBÍ. NEPOUŽÍVEJTE JAKÉKOLI PŘÍPRAVKY OBSAHUJÍCÍ ALKOHOL NEBO ČPAVEK. ZMATNÍ LESKLÝ POVRCH VÝROBKU. K VYČIŠTĚNÍ A SETŘENÍ PRACHU Z POVRCHU LZE ROVNĚŽ POUŽÍT LEŠTICÍ PŘÍPRAVEK NA NÁBYTEK.
DOPORUČUJEME, ABYSTE SI VEŠKERÉ ČISTICÍ PŘÍPRAVKY VYZKOUŠELI NA SPODNÍ STRANĚ POVRCHU, KTERÝ NENÍ PŘI BĚŽNÉM POUŽÍVÁNÍ VÝROBKU VIDĚT. V PŘÍPADĚ DOTAZŮ NA PÉČI A ÚDRŽBU TOHOTO VÝROBKU SE NA NÁS OBRAŤTE PROSTŘEDNICTVÍM E-MAILU NA ADRESU: EUROPEPARTS@KIDKRAFT.COM.

Výhradní a omezená záruka

Pro výrobky zakoupené v USA

ZÁRUKA NA TENTO VÝROBEK POKRÝVÁ VÝLUČNĚ VÝROBNÍ VADY PO DOBU 90 DNŮ OD DATA ZAKOUPENÍ. ZÁRUKA SE VZTAHUJE POUZE NA PŮVODNÍHO UŽIVATELE VÝROBKU. VYSKYTNE-LI SE VÝROBNÍ VADA, POTOM VÝROBCE DLE VLASTNÍHO UVÁŽENÍ VÝROBEK BUĎ VYMĚNÍ, NEBO VRÁTÍ ZAPLACENOU ČÁSTKU. ABYSTE ZÁRUKU AKTIVOVALI A ZACHOVALI, USCHOVEJTE SI DOKLAD O PŮVODNÍM NÁKUPU A PEČLIVĚ ZKONTROLUJTE STAV VÝROBKU PŘED MONTÁŽÍ A PO NÍ. ZAMĚŘTE SE NA CHYBĚJÍCÍ, OPOTŘEBOVANÉ, PONIČENÉ ČI NEBEZPEČNÉ SOUČÁSTKY, VČETNĚ TĚCH, KTERÉ BY DĚTI MOHLY POLKNOUT, MOHLY BY SE JIMI ZAČÍT DUSIT NEBO KTERÉ BY JIM MOHLY ZPŮSOBIT JINÝ ÚRAZ. K TAKOVÝMTO SOUČÁSTKÁM PATŘÍ NAPŘÍKLAD MAGNETY, KOLEČKA, NÁBOJE KOL A UPEVŇOVACÍ A SPOJOVACÍ DÍLY. OBJEVÍTE-LI JAKÉKOLI VADY, VÝROBEK NEPOUŽÍVEJTE A IHNED SE OBRAŤTE NA VÝROBCE. POKUD TAK NEUČINÍTE, BUDE SE TO POVAŽOVAT ZA NESPRÁVNÉ POUŽITÍ VÝROBKU. NESPRÁVNÉ POUŽITÍ, ŠPATNÁ MONTÁŽ, NEDBÁNÍ VAROVÁNÍ, NEDOSTATEČNÝ DOZOR, KONTROLA ČI ÚDRŽBA VÝROBKU ANEBO POŠKOZENÍ VÝROBKU, A TO ÚMYSLNÉ ČI NEÚMYSLNÉ, TUTO ZÁRUKU RUŠÍ.

Pro výrobky zakoupené mimo území USA

NĚKTERÉ ZEMĚ NEDOVOLUJÍ OMEZENÍ PŘÍPUSTNÝCH ŠKOD NEBO OMEZENÍ DOBY TRVÁNÍ ZÁRUKY ČI JINÁ OMEZENÍ NEBO VYLOUČENÍ. V TAKOVÉM PŘÍPADĚ SE NA VÁS VÝŠE UVEDENÁ OMEZENÍ ČI VYLOUČENÍ NEMUSÍ VZTAHOVAT. TATO ZÁRUKA VÁM POSKYTUJE URČITÁ ZÁKONNÁ PRÁVA A MŮŽETE MÍT I DALŠÍ NEZŘEKNUTELNÁ PRÁVA VYPLÝVAJÍCÍ Z PŘÍSLUŠNÝCH ZÁKONŮ A SMĚRNIC. TATO ZÁRUKA JE NIKTERAK NEOVLIVŇUJE ČI NEOMEZUJE. K UPLATNĚNÍ REKLAMACE SE PROSÍM OBRAŤTE TELEFONICKY NA ZÁSTUPCE ODDĚLENÍ ZÁKAZNICK-ÝCH SLUŽEB VÝROBCE NA ČÍSLO: +31 (0)20 305 8620 NEBO ZAŠLETE E-MAIL NA ADRESU: EUROPEPARTS@KIDKRAFT.COM. POSKYTNOU VÁM POKYNY OHLEDNĚ POSTUPU VÝMĚNY VÝROBKU, VRÁCENÍ HRAČKY (S PŘEDPLACENÝM DOPRAVNÝM) A PŘEDLOŽENÍ DOKLADU O ZAKOUPENÍ PRODUKTU.

DK Dansk

Vigtig information - læs venligst først

ALLE VORES TRÆPRODUKTER ER HÅNDLAVEDE, HÅNDSAM-LEDE OG HÅNDMALEDE. HVERT PRODUKT ER UNIKT.
DER KAN FOREKOMME SMÅ UREGELMÆSSIGHEDER, SOM IKKE ER FABRIKATIONSFEJL.
BEMÆRK AT VORES GARANTI IKKE DÆKKER VED BRUG AF PERMANENTE TUDSER, MALING DER IKKE ER VANDBASERET, FARVEKRIDT, VASKBARE TUDSER ELLER ANDET DER KAN SKADE PRODUKTET. BEMÆRK OGSÅ AT NOGLE AT DISSE FARVER KAN INDEHOLDE FARVESTOFFER SOM PERMANENT KAN SKADE PRODUKTETS OVERFLADE.

Rengørings vejledning

HVIS DET ER NØDVENDIGT, KAN OVERFLADEN RENGØRES MED EN LET FUGTIG KLUD OG MILDT OPVASKEMIDDEL. BRUG IKKE RENGØRINGSMIDDEL MED ALKOHOL ELLER AMMONIAK. DISSE VIL GØRE PRODUKTETS BLANKE OVERFLADE MAT. MØBELPOL-ISH KAN OGSÅ BRUGES TIL AT RENGØRE OG STØVE OVERFLADEN AF.
VI ANBEFALER AT DU AFPRØVER ALLE RENGØRINGSMIDLER PÅ UNDERSIDEN AF EN FLADE SOM IKKE ER SYNLIG VED NORMAL BRUG AF PRODUKTET. HVIS DU HAR SPØRGSMÅL ANGÅENDE PLEJE ELLER VEDLIGEHOLDELSE AF DETTE PRODUKT, ER DU VELKOMMEN TIL AT SENDE EN E-MAIL TIL OS PÅ EUROPEPARTS@KIDKRAFT.COM

Eneste og begrænsede garanti

Ved køb i USA

DENNE VARE ER KUN GARANTERET MOD FABRIKATIONSFEJL I ET TIDSRUM AF 90 DAGE FRA KØBSDATO, HVOR GARANTIEN KUN GÆLDER FOR DEN OPRINDELIGE BRUGER AF VAREN. I TILFÆLDE AF FABRIKATIONSFEJL, VIL VAREN BLIVE ERSTATTET ELLER KØBSPRISEN REFUNDERET, EFTER VALG AF FABRIKANTEN. FOR AT AKTIVERE OG BESKYTTE DENNE GARANTI SKAL DET OPRINDELIGE KØBSBEVIS GEMMES, OG VARENS STAND SKAL TJEKKES FØR OG EFTER MONTERING, FOR MANGLENDE, RINGE, BRÆKKEDE ELLER FARLIGE DELE, HERUNDER DELE SOM KAN SLUGES AF ET BARN OG FORÅRSAGE KVÆLNING ELLER PÅ ANDEN MÅDE FORÅRSAGE SKADE. SÅDANNE DELE KAN VÆRE MAGNETER, HJUL, PINDE, FASTGØRELSESELEMENTER, ELLER SAMLEDELE. I TILFÆLDE AF AT DEFEKTER OBSERVERES, MÅ VAREN IKKE BRUGES, OG FABRIKANTEN SKAL INFORMERES. AT UNDLADE AT GØRE DETTE, UDGØR MISBRUG. MISBRUG, FORKERT SAMLING, MANGLENDE OVERHOLDELSE AF EN ADVARSEL, MANGLENDE OPSYN, KONTROL ELLER VEDLIGEHOLDELSE, ELLER SKADE PÅ VAREN, TILSIGTET ELLER UTILSIGTET, VIL AFKRÆFTE DENNE GARANTI.

Ved køb uden for USA

NOGLE LANDE TILLADER MULIGVIS IKKE DE BEGRÆNSNINGER I SKADER, ELLER DE BEGRÆNSNINGER I TID, I HVILKEN EN GARANTI GÆLDER, ELLER ANDRE BEGRÆNSNIGER ELLER UDELUKKELSER. DERFOR GÆLDER DE OVENSTÅENDE BEGRÆNSNINGER ELLER UDELUKKELSER MULIGVIS IKKE FOR DIG. DENNE GARANTI GIVER DIG SPECIFIKKE RETTIGHEDER OG DU KAN OGSÅ HAVE ANDRE RETTIGHEDER UNDER GÆLDENDE LOVE ELLER RETNINGSLINJER, SOM DENNE GARANTI IKKE VIL PÅVIRKE ELLER BEGRÆNSE PÅ NOGEN MÅDE. FOR AT SENDE EN REKLAMATION SOM ER DÆKKET AF GARANTIEN, SKAL DU HENVENDE DIG TIL FABRIKANTENS KUNDESERVICE PÅ TELEFON +31 (0)20 305 8620 ELLER VIA E-MAIL PÅ EUROPEPARTS@KIDKRAFT.COM. DE VIL VEJLEDE VEDRØRENDE OMBYTNINGSPROCEDURE, RETURNERING AF LEGETØJET (MED FRAGT FORUDBETALT), OG OM KØBSBEVIS.

EE Eesti keeles

Tähtis teave - palun lugege kõigepealt seda teavet

KÕIK MEIE PUIDUST TOOTED ON KÄSITSI VALMISTATUD, KÄSITSI KOKKU PANDUD JA KÄSITSI VÄRVITUD. IGA TOODE ON UNIKAALNE. MÕNED VÄIKSED DEFEKTID VÕIVAD ESINEDA JA NEED EI OLE TOOTJAPOOLSED DEFEKTID.
PALUN VÕTKE TEADMISEKS, ET MEIE GARANTII EI KATA PÜSIVATE MÄRGISTE KASUTAMIST, MITTE VEEL PÕHINEVAID VÄRVE, KRIITI, PESTAVAID MÄRGISEID VÕI TEISI TOODET KAHJUSTAVAID VAHENDEID. SAMUTI VÕTKE TEATAVAKS, ET MÕNED AINED SISALDAVAD VÄRVAINEID, MIS VÕIVAD ALALISELT KAHJUSTADA TOOTE PINDA.

Puhastamise teave

VAJADUSEL PUHASTAGE PINDA KERGELT NIISKE LAPI JA PEHME PESEMISVEDELIKUGA. ÄRGE KASUTAGE ALKOHOLI VÕI AMMONIAAKI SISALDAVAID PUHASTUSVAHENDEID. NEED VAHENDID MUUDAVAD TOOTE LÄIKIVA PINNA TUHMIKS. PINNA PUHASTAMISEKS JA TOLMUST PÜHKIMISEL VÕITE KASUTADA KA MÖÖBLI POLEERI.
SOOVITAME PROOVIDA KÕIKI PUHASTUSVAHENDEID TOOTE ALUMISEL PINNAL, MIDA EI OLE TOOTE TAVALISEL KASUTAMISEL NÄHA. KUI TEIL TEKIB TOOTE HALDAMISEL KÜSIMUSI, SAATKE MEILE PALUN E-POST AAADRESSIL EUROPEPARTS@KIDKRAFT.COM.

Ainus ja piiratud garantii

Kui ostate USAs

SELLE TOOTE GARANTII KESTAB VAID 90 PÄEVA TOOTJAPOOL-SETE DEFEKTIDE ESINEMISEL ALATES OSTUPÄEVAST. GARANTII KEHTIB AINULT TOOTE ESMASE OSTJA SUHTES.
TOOTJAPOOLSE DEFEKTI KORRAL ASENDAB TOOTJA TOOTE VÕI TAGASTAB OSTUSUMMA. GARANTII AKTIVEERIMISE JA KAITSMISE EESMÄRGIL HOIDKE ALLES ORIGINAALSED OSTUDOKUMENDID. KONTROLLIGE TOODET ENNE JA PÄRAST KOKKUPANEMIST. KONTROLLIGE TOODET PUUDUVATE, KULUNUD, KATKISTE VÕI OHTLIKE OSADE SUHTES, SH NENDE OSADE SUHTES, MIDA LAPS VÕIB ALLA NEELATA, MIS VÕIVAD PÕHJUSTADA LAPSE LÄMBUMISOHTU VÕI MUUL VIISIL VIGASTUST. SELLISED OSAD VÕIVAD SISALDADA MAGNETEID, RATTAID, SÕLMESID, KINNITEID JA KONNEKTOREID. ÄRGE KASUTAGE TOODET, KUI TE MÄRKATE SELLEL MÕNDA DEFEKTI NING TEAVITAGE KOHESELT TOOTJAT. SELLE MITTETEGEMINE VÕIB PÕHJUSTADA VÄÄRKASUTUST.VÄÄRKASUTUS, VALESTI KOKKUPANEK, HOIATUSE EIRAMINE, JÄRELEVAATUSE PUUDUMINE, TOOTE KONTROLLI VÕI HOOLDUSE PUUDUMINE VÕI TOOTE KAHJUSTAMINE, KAS TAHTLIK VÕI TAHTMATU, MUUDAB GARANTII KEHTETUKS.

Kui ostate väljaspool USAd

MÕNED RIIGID EI PRUUGI VÕIB OLLA LUBADA GARANTIIS ETTE NÄHTUD KAHJUSTUSTE PIIRAMIST VÕI TÄHTAEGA VÕI MUID PIIRANGUID VÕI VÄLJAARVAMISI. SEE TÄHENDAB, ET ÜLALNIMETATUD PIIRANGUD VÕI VÄLJAARVAMISED EI PRUUGI TEIE PUHUL KEHTIDA. SEE GARANTII TOOB VÄLJA DETAILSED SEADUSLIKUD ÕIGUSED JA TEIL VÕIVAD OLLA SAMUTI MUUD ÕIGUSTEST MITTELOOBUMISE ÕIGUSED KOHALDATAVA ÕIGUSE VÕI DIREKTIIVIDE ALUSEL, MIDA SEE GARANTII EI MÕJUTA EGA PIIRA MITTE MINGIL VIISIL. GARANTIINÕUDE ESITAMISEKS HELISTAGE PALUN TOOTJA KLIENDITEENUSE ESINDAJATELE TELEFONIL +31 (0)20 305 8620 VÕI SAATKE E-POST AADRESSIL EUROPEPARTS@KIDKRAFT.COM. TEID TEAVITATAKSE TOODETE VAHETUSTOIMINGUST, TEILE ANTAKSE TEAVET TOOTE TAGASISAATMISE (TASU TRANSPORDI EEST ETTE MAKSTUD) JA OSTUDOKUMENTIDE KOHTA.

FI Suomi

Tärkeitä tietoja – lue ensimmäiseksi

KAIKKI PUUTUOTTEEMME ON TEHTY KÄSITYÖNÄ JA KOOTTU JA MAALATTU KÄSIN. JOKAINEN TUOTE ON AINUTLAATUINEN. TUOTTEISSA SAATTAA ESIINTYÄ PIENIÄ VIRHEITÄ, JOTKA EIVÄT OLE VALMISTUSVIKOJA.
HUOMAA, ETTÄ TAKUUMME EI KATA VEDENKESTÄVIEN MERKKAUSKYNIEN, LIUOTEOHENTEISTEN MAALIEN, VÄRILIITUJEN, VESILIUKOISTEN TUSSIEN TAI MUIDEN TUOTETTA VAURIOITTAVIEN TARVIKKEIDEN KÄYTTÖÄ. HUOMIOI MYÖS, ETTÄ JOIDENKIN NÄIDEN AINEIDEN SISÄLTÄMÄT VÄRIAINEET SAATTAVAT VAHINGOITTAA TUOTTEEN PINTAA PYSYVÄSTI.

Puhdistusohjeet

PUHDISTA PINTA HIEMAN KOSTEALLA KANKAALLA JA TARVITTAESSA MIEDOLLA ASTIANPESUAINEELLA. ÄLÄ KÄYTÄ ALKOHOLIA TAI AMMONIAKKIA SISÄLTÄVIÄ PESUAINEITA. NÄMÄ HIMMENTÄVÄT TUOTTEEN KIILTÄVÄN PINNAN. PINNAT VOIDAAN PUHDISTAA MYÖS HUONEKALUKIILLOTTEELLA.
SUOSITTELEMME PUHDISTUSAINEIDEN TESTAUSTA JONKIN PINNAN ALAPUOLELLA OLEVASSA KOHDASSA, JOKA EI NÄY KÄYTETTÄESSÄ TUOTETTA NORMAALISTI. JOS SINULLA ON KYSYTTÄVÄÄ TUOTTEEN HOIDOSTA TAI HUOLLOSTA, OTA MEIHIN YHTEYTTÄ SÄHKÖPOSTITSE OSOITTEESSA EUROPEPARTS@KIDKRAFT.COM.

Yksinomainen ja rajoitettu takuu

Yhdysvalloissa ostetut tuotteet

TÄMÄN TUOTTEEN TAKUU KATTAA VAIN VALMISTUSVIAT 90 PÄIVÄN AJAN OSTOPÄIVÄSTÄ LÄHTIEN. TAKUU KOSKEE VAIN ALKUPERÄISTÄ TUOTTEEN KÄYTTÄJÄÄ. VALMISTUSVIAN KYSEESSÄ OLLESSA VALMISTAJA VOI VALINTANSA MUKAAN JOKO KORVATA TUOTTEEN UUDELLA TAI HYVITTÄÄ OSTOHIN-NAN. AKTIVOIDAKSESI JA TURVATAKSESI TÄMÄN TAKUUN SÄILYTÄ ALKUPERÄISET MAKSUTOSITTEET JA TARKASTA TUOTTEEN KUNTO HUOLELLISESTI SEKÄ ENNEN KOKOAMISTA ETTÄ SEN JÄLKEEN. VARMISTA, ETTEI SIINÄ OLE PUUTTUVIA, VAHINGOITTUNEITA, RIKKONAISIA TAI VAARALLISIA OSIA, MUKAAN LUKIEN OSAT, JOTKA LAPSI VOISI NIELLÄ TAI JOTKA VOISIVAT AIHEUTTAA LAPSEN TUKEHTUMISEN TAI LOUKKAAN-TUMISEN JOLLAIN MUULLA TAVALLA. TÄLLAISIA OSIA VOIVAT OLLA MAGNEETIT, PYÖRÄT, NAVAT, KIINNITTIMET JA LIITTIMET.

JOS HUOMAAT JONKIN VIAN, ÄLÄ KÄYTÄ TUOTETTA, VAAN ILMOITA HETI ASIASTA VALMISTAJALLE. TÄMÄN LAIMINLYÖNTI KATSOTAAN VÄÄRINKÄYTÖKSI. VÄÄRINKÄYTTÖ, VÄÄRÄ KOKOAMINEN, VAROITUKSEN HUOMIOTTA JÄTTÄMINEN, TUOTTEEN VALVOMATTA, TARKASTAMATTA TAI HUOLTAMATTA JÄTTÄMINEN TAI TUOTTEEN TARKOITUKSELLINEN TAI TAHATON VAHINGOITTAMINEN KUMOAVAT TÄMÄN TAKUUN.

Yhdysvaltojen ulkopuolella ostetut tuotteet

JOTKIN MAAT EIVÄT SALLI SOVELTUVIEN VAHINGONKORVAUSTEN RAJOITTAMISTA, TAKUUN KESTOAJAN RAJOITTAMISTA TAI MUITA RAJOITUKSIA, JOTEN YLLÄ MAINITUT RAJOITUKSET EIVÄT EHKÄ KOSKE SINUA. TÄMÄ TAKUU ANTAA SINULLE TIETTYJÄ LAILLISIA OIKEUKSIA. SOVELTUVIEN LAKIEN JA SÄÄNNÖSTEN PUITTEISSA SINULLA SAATTAA OLLA MUITA OIKEUKSIA, JOITA EI VOIDA KIELTÄÄ. TÄMÄ TAKUU EI RAJOITA NIITÄ TAI VAIKUTA NIIHIN MILLÄÄN TAVALLA. TAKUUVAATEEN KYSEESSÄ OLLESSA OTA YHTEYTTÄ VALMISTAJAN ASIAKASPALVELUOSASTOON SOITTAMALLA NUMEROON +31 (0)20 305 8620 TAI LÄHETTÄMÄLLÄ SÄHKÖPOSTIA OSOITTEESEEN EUROPEPARTS@KIDKRAFT.COM. SIELTÄ SAAT LELUN VAIHTAMISTA JA PALAUTTAMISTA (RAHTIKULUT MAKSETTUNA ETUKÄTEEN) SEKÄ MAKSUTOSITTEEN TOIMITTAMISTA KOSKEVAT OHJEET.

HU Magyar

Fontos információ - kérjük, először olvassa el

MINDEN EGYES FÁBÓL KÉSZÜLT TERMÉKÜNK KÉZZEL KÉSZÜLT, KÉZZEL ÖSSZESZERELT ÉS KÉZZEL FESTETT. MINDEN EGYES DARAB EGYEDÜLÁLLÓ. ENYHE TÖKÉLETLENSÉGEK ELŐFORDULHATNAK, DE EZEK NEM GYÁRTÁSI HIBÁBÓL FAKADNAK.

KÉRJÜK, VEGYE FIGYELEMBE, HOGY JÓTÁLLÁSUNK NEM VONATKOZIK AZ ALÁBBI TERMÉKEK HASZNÁLATÁRA: FILCTOLLAK, NEM VÍZ ALAPÚ FESTÉKEK, ZSÍRKRÉTÁK, KIMOSHATÓ FILCTOLLAK, VAGY EGYÉB OLYAN KELLÉKEKRE, MELYEK KÁROSÍTJÁK A TERMÉKET. AZT IS VEGYE FIGYELEMBE, HOGY EZEN HATÓANYAGOK SZÍNEZŐANYAGOT TARTALMAZNAK, MELYEK TARTÓSAN KÁROSÍTHATJÁK A TERMÉK FELSZÍNÉT.

Tisztítási információ

ENYHÉN NEDVES TÖRLŐRONGGYAL TISZTÍTSA MEG A FELÜLETET, AMENNYIBEN SZÜKSÉGES, HASZNÁLJON ENYHE MOSOGATÓSZERT IS. NE HASZNÁLJON SEMMILYEN ALKOHOL VAGY AMMÓNIA TARTALMÚ TISZTÍTÓSZERT, MIVEL EZEK FAKÓVÁ TESZIK A TERMÉK FÉNYES FELÜLETÉT. A BÚTORTISZTÍTÓ IS MEGFELELŐ A FELSZÍN TISZTÍTÁSÁRA ÉS PORTALANÍTÁSÁRA. JAVASOLJUK, HOGY ALKALMAZÁS ELŐTT TESZTELJEN LE MINDEN EGYES HASZNÁLATBA VEENDŐ TISZTÍTÓSZERT BÁRMELY OLYAN FELÜLET ALULSÓ RÉSZÉN, MELY A TERMÉK NORMÁLIS HASZNÁLATA SORÁN EGYÉBKÉNT NEM LÁTSZÓDIK. AMENNYIBEN BÁRMILYEN KÉRDÉSE MERÜLNE FEL A TERMÉK HASZNÁLATÁRA, KEZELÉSÉRE VONATKOZÓAN, KÉRJÜK FORDULJON HOZZÁNK BIZALOMMAL E-MAILBEN. CÍMÜNK: EUROPEPARTS@KIDKRAFT.COM.

Kizárólagos és korlátolt garancia

Az Egyesült Államokon belüli vásárlásokra vonatkozó szabályok

EZEN TERMÉK JÓTÁLLÁSA KIZÁRÓLAG GYÁRTÁSI HIBÁKRA VONATKOZIK A VÁSÁRLÁS NAPJÁTÓL SZÁMÍTOTT 90 NAPOS IDŐTARTAMRA NÉZVE, TOVÁBBÁ A JÓTÁLLÁS KIZÁRÓLAG A TERMÉK EREDETI HASZNÁLÓJÁRA ÉRVÉNYES. GYÁRTÁSI HIBA ESETÉBEN A GYÁRTÓ DÖNTÉSÉTŐL FÜGGŐEN A TERMÉKET VAGY KICSERÉLIK, VAGY VISSZATÉRÍTIK AZ ÁRÁT. A GARANCIA IGÉNYBEVÉTELÉHEZ ÉS HOGY AZ ERRE VONATKOZÓ JOGAIT ÉRVÉNYESÍTHESSE, BIZONYÍTÉKKAL KELL SZOLGÁLNIA AZ EREDETI VÁSÁRLÁST ILLETŐEN, ILLETVE GONDOSAN ELLENŐRIZNIE KELL A TERMÉK ÁLLAPOTÁT AZ ÖSSZESZERELÉST MEGELŐZŐEN ÉS AZT KÖVETŐEN, HIÁNYZÓ, CSÖKEVÉNYES, TÖRÖTT VAGY VESZÉLYES RÉSZEKET KERESVE, BELEÉRTVE AZOKAT A RÉSZEKET, MELYEKET LENYELHET EGY GYERMEK, FULLADÁST VAGY EGYÉB SÉRÜLÉST OKOZHAT. ILYENEK LEHETNEK A MÁGNESEK, KEREKEK, DÍSZTÁRCSÁK, KAPCSOK ÉS KONNEKTOROK. AMENNYIBEN BÁRMILYEN HIBÁT ÉSZLEL, NE HASZNÁLJA EZT A TERMÉKET ÉS AZONNAL ÉRTESÍTSE A GYÁRTÓT. ENNEK ELMULASZTÁSA HELYTELEN HASZNÁLATOT JELENT. HELYTELEN HASZNÁLAT, HELYTELEN ÖSSZESZERELÉS, EGY FIGYELMEZTETÉS FIGYELEMRE MÉLTATÁSÁNAK ELMULASZTÁSA, A TERMÉKKEL KAPCSOLATOS FELÜGYELET, ELLENŐRZÉS VAGY KEZELÉS ELMULASZTÁSA, TOVÁBBÁ A TERMÉK SÉRÜLÉSE, LEGYEN AZ AKÁR SZÁNDÉKOS AKÁR VÉLETLEN, ÉRVÉNYTELENÍTI EZEN JÓTÁLLÁST.

Az Egyesült Államokon kívüli vásárlásokra vonatkozó szabályok

ELŐFORDULHAT, HOGY BIZONYOS ORSZÁGOK NEM TESZIK LEHETŐVÉ AZ ÉRVÉNYBEN LÉVŐ KÁROSODÁSOK KORLÁTOZÁSÁT, VAGY EGY JÓTÁLLÁSI IDŐTARTAM IDŐBENI KORLÁTOZÁSÁT, VAGY EGYÉB KORLÁTOZÁSOKAT ÉS KIZÁRÁSOKAT. TEHÁT ELŐFORDULHAT, HOGY A FENT EMLÍTETT KORLÁTOZÁSOK VAGY KIREKESZTÉSEK NEM VONATKOZNAK ÖNRE. EZ A JÓTÁLLÁS KONKRÉT TÖRVÉNYES JOGOKAT AD ÖNNEK, TOVÁBBÁ LEHETNEK EGYÉB, ALKALMAZANDÓ TÖRVÉNYEK VAGY IRÁNYELVEK ALATTI NEM FELMONDHATÓ JOGAI, MELYEKET EZEN JÓTÁLLÁS NEM ÉRINT VAGY KORLÁTOZ SEMMILYEN MÓDON. AMENNYIBEN JÓTÁLLÁSI KÖVETELÉST KÍVÁN ELŐTERJESZTENI, KÉRJÜK LÉPJEN KAPCSOLATBA A GYÁRTÓ VEVŐSZOLGÁLATÁNAK KÉPVISELŐIVEL TELEFONON A +31 (0)20 305 8620-ES TELEFONSZÁMON VAGY AZ ALÁBBI E-MAIL CÍMEN: EUROPEPARTS@KIDKRAFT.COM. ŐK INSTRUKCIÓKKAL FOGNAK SZOLGÁLNI A HELYETTESÍTŐ PROCEDÚRÁKAT, A JÁTÉK VISSZASZOLGÁLTATÁSÁT (ELŐREFIZETETT TEHERÁRÚ) ÉS A VÁSÁRLÁSI BIZONYLATOT ILLETŐEN.

IT Italiano

Informazioni importanti - leggere prima di tutto

TUTTI I NOSTRI ARTICOLI IN LEGNO NATURALE SONO LAVORATI,MONTATI E DIPINTI A MANO. CIASCUN ARTICOLO È UNICO.

LE LEGGERE IMPERFEZIONI EVENTUALMENTE PRESENTI NON COSTITUISCONO DIFETTI DI FABBRICAZIONE.

NOTA: LA NOSTRA GARANZIA NON COPRE L'USO DI PENNARELLI INDELEBILI, PITTURE NON A BASE D'ACQUA, PASTELLI, PENNARELLI LAVABILI O ALTRI ATTREZZI IN GRADO DI DANNEGGIARE IL PRODOTTO. NOTA: INOLTRE, ALCUNI DEGLI AGENTI CITATI CONTENGONO TINTURE COLORATE IN GRADO DI DANNEGGIARE IN MODO PERMANENTE LA SUPERFICIE DEL PRODOTTO.

Informazioni per la pulizia

PULIRE LA SUPERFICIE USANDO UN PANNO LEGGERMENTE INUMIDITO E SAPONE NEUTRO PER I PIATTI, SE NECESSARIO. NON USARE ALCUN PRODOTTO DETERGENTE CONTENENTE ALCOOL O AMMONIACA. QUESTI PRODOTTI FARANNO SBIADIRE LA SUPERFICIE LUCIDA DELL'ARTICOLO. I LUCIDANTI PER MOBILI SONO ADATTI PER PULIRE E SPOLVERARE LA SUPERFICIE.

RACCOMANDIAMO DI TESTARE TUTTI I MATERIALI PER LA PULIZIA SUL LATO INFERIORE DI QUALSIASI SUPERFICIE NON NORMALMENTE VISIBILE NEL CORSO DEL NORMALE USO DEL PRODOTTO. SE AVETE DOMANDE DA RIVOLGERCI RIGUARDANTI LA CURA O LA MANUTENZIONE DI QUESTO PRODOTTO, INVIATE UN MESSAGGIO VIA E-MAIL ALL'INDIRIZZO EUROPEPARTS@KIDKRAFT.COM.

Garanzia esclusiva e limitata

Per acquisti entro gli Stati Uniti

QUEST'ARTICOLO È GARANTITO ESCLUSIVAMENTE CONTRO I DIFETTI DI FABBRICAZIONE PER UN PERIODO DI 90 GIORNI DALLA DATA D'ACQUISTO; LA GARANZIA È VALIDA SOLO PER L'UTENTE ORIGINALE DEL ARTICOLO. NEL CASO DI UN DIFETTO DI FABBRICAZIONE. L'ARTICOLO SARÀ SOSTITUITO E IL PREZZO DELL'ACQUISTO RESTITUITO, A SCELTA DEL PRODUTTORE. PER ATTIVARE E PROTEGGERE LA PRESENTE GARANZIA, CONSERVARE LA PROVA D'ACQUISTO ORIGINALE E CONTROLLARE SCRUPOLOSAMENTE LE CONDIZIONI DELL'ARTICOLO PRIMA E DOPO IL MONTAGGIO, CERCANDO PARTI MANCANTI, DETERIORATE, ROTTE O PERICOLOSE, INCLUSE LE PARTI CHE POSSONO ESSERE INGHIOTTITE DA UN BAMBINO CAUSANDO IL SOFFOCAMENTO DI QUEST'ULTIMO, O CAUSARE ALTRI DANNI. QUESTE PARTI POSSONO INCLUDERE CALAMITE, RUOTE, MOZZI DI RUOTE, ELEMENTI DI FISSAGGIO E RACCORDI. QUALORA SI NOTINO DIFETTI, INTERROMPERE L'USO DELL'ARTICOLO E AVVISARE IMMEDIATAMENTE IL PRODUTTORE. MANCATO AVVISO NON AVVISARE IL PRODUTTORE COSTITUIRÀ USO IMPROPRIO. USO IMPROPRIO, MONTAGGIO NON CORRETTO, MANCATA OSSERVAZIONE DI UN'AVVERTENZA, MANCANZA DI SUPERVISIONE, CONTROLLO O MANUTENZIONE DELL'ARTICOLO, DANNI ALL'ARTICOLO, SIA INTENZIONALI SIA INVOLONTARI, RENDERANNO NON VALIDA LA PRESENTE GARANZIA.

Per acquisti fuori degli Stati Uniti

ALCUNE NAZIONI POTREBBERO NON CONSENTIRE LA LIMITAZIONE DEI DANNI O DEL TEMPO DISPONIBILI PER LA DURATA DI UNA GARANZIA, OPPURE ALTRE LIMITAZIONI O ESCLUSIONI; PERTANTO, LE LIMITAZIONI OD ESCLUSIONI SOPRA SPECIFICATE POTREBBERO NON ESSERE APPLICABILI PER L'UTENTE. LA PRESENTE GARANZIA CONFERISCE ALL'UTENTE SPECIFICI DIRITTI LEGALI, NONCHÈ ALTRI DIRITTI IRRINUNCIABILI AI SENSI DELLE LEGGI O NORMATIVE APPLICABILI, CHE LA PRESENTE GARANZIA NON LIMITA O SU CUI NON INFLUISCE IN ALCUN MODO. PER INVIARE UN RECLAMO IN GARANZIA, CONTATTARE I RAPPRESENTANTI DELL'ASSISTENZA CLIENTI DEL PRODUTTORE PER TELEFONO AL NUMERO +31 (0)20 305 8620 O VIA E-MAIL ALL'INDIRIZZO EUROPEPARTS@KIDKRAFT.COM. L'ASSISTENZA CLIENTI FORNIRÀ LE ISTRUZIONI SULLE PROCEDURE DI SOSTITUZIONE, LA RESTITUZIONE DEL GIOCATTOLO (NOLO PREPAGATO) E SULLA FORNITURA DELLA PROVA D'ACQUISTO.

PL Polski

Ważne informacje - prosimy przeczytać w pierwszej kolejności

WSZYSTKIE DREWNIANE PRODUKTY NASZEJ PRODUKCJI SĄ WYKONANE, ZMONTOWANE I POMALOWANE RĘCZNIE. KAŻDY PRODUKT JEST JEDYNY W SWOIM RODZAJU. MOGĄ WYSTĄPIĆ DROBNE NIEDOSKONAŁOŚCI, KTÓRE NIE SĄ EFEKTEM USTEREK PRODUKCYJNYCH.

PROSIMY ZWRÓCIĆ UWAGĘ, ŻE NASZA GWARANCJA NIE OBEJMUJE SZKÓD SPOWODOWANYCH UŻYCIEM TRWAŁEGO FLAMASTRA, FARB NA BAZIE INNEJ NIŻ WODNA, KREDEK, ZMYWALNYCH PISAKÓW LUB INNYCH NARZĘDZI, KTÓRE USZKADZAJĄ PRODUKT. NALEŻY TAKŻE ZWRÓCIĆ UWAGĘ, ŻE NIEKTÓRE Z TYCH ŚRODKÓW ZAWIERAJĄ KOLOROWE BARWNIKI, KTÓRE MOGĄ TRWALE USZKODZIĆ POWIERZCHNIĘ PRODUKTU.

Czyszczenie produktu

MYĆ POWIERZCHNIE PRZY UŻYCIU LEKKO WILGOTNEJ ŚCIERECZKI I ŁAGODNEGO PŁYNU MYJĄCEGO, JEŚLI JEST TO KONIECZNE. NIE UŻYWAĆ ŻADNEGO PRODUKTU CZYSZCZĄCEGO Z ZAWARTOŚCIĄ ALKOHOLU LUB AMONIAKU. SUBSTANCJE TE POWODUJĄ ZMATOWIENIE BŁYSZCZĄCEJ POWIERZCHNI PRODUKTU. POLITURA MEBLOWA RÓWNIEŻ CZYŚCI I ODKURZA POWIERZCHNIE.

ZALECAMY PRZETESTOWANIE WSZYSTKICH ŚRODKÓW CZYSZCZĄCYCH NA SPODNIEJ STRONIE POWIERZCHNI, KTÓRENIE BĘDĄ WIDOCZNE W CZASIE NORMALNEGO UŻYTKOWANIA PRODUKTU. WSZYSTKIE PYTANIA DOTYCZĄCE PIELĘGNACJI LUB KONSERWACJI TEGO PRODUKTU NALEŻY KIEROWAĆ NA NASZ ADRES EMALIOWY EUROPEPARTS@KIDKRAFT.COM.

Jedyna i ograniczona gwarancja

Dla użytkowników produktu zakupionego w USA

TA ZABAWKA JEST OBJĘTA GWARANCJĄ WYŁĄCZNIE NA OKOLICZNOŚĆ WAD PRODUKCYJNYCH PRZEZ OKRES 90 DNI OD DATY ZAKUPU I GWARANCJA ODNOSI SIĘ TYLKO DO PIERWOTNEGO UŻYTKOWNIKA ZABAWKI.

W PRZYPADKU WYSTĄPIENIA WAD PRODUKCYJNYCH, ZABAWKA ZOSTANIE WYMIENIONA LUB ZWRÓCONY ZOSTANIE KOSZT JEJ ZAKUPU, WEDŁUG UZNANIA PRODUCENTA.

ABY AKTYWOWAĆ I ZACHOWAĆ NINIEJSZĄ GWARANCJĘ, NALEŻY PRZECHOWYWAĆ DOWÓD PIERWOTNEGO ZAKUPU I STARANNIE SPRAWDZIĆ STAN ZABAWKI PRZED I PO MONTAŻU POD KĄTEM BRAKUJĄCYCH, USZKODZONYCH, ZEPSUTYCH LUB NIEBEZPIECZNYCH CZĘŚCI, W TYM RÓWNIEŻ CZĘŚCI, KTÓRE MOGŁYBY ZOSTAĆ POŁKNIĘTE PRZEZ DZIECKO, SPOWODOWAĆ ZADŁAWIENIE DZIECKA LUB PRZYCZYNIĆ SIĘ W INNY SPOSÓB DO OBRAŻEŃ CIAŁA.

TEGO RODZAJU CZĘŚCI MOGĄ OBEJMOWAĆ MAGNESY, KÓŁKA, PIASTY, ZAMOCOWANIA I ŁĄCZENIA.

PO ZAUWAŻENIU JAKICHKOLWIEK WAD PRODUKTU, NIE NALEŻY UŻYWAĆ ZABAWKI I NALEŻY NATYCHMIAST POWIADOMIĆ PRODUCENTA. NIEDOPEŁNIENIE TEGO JEST JEDNOZNACZNE Z NIEWŁAŚCIWYM UŻYTKOWANIEM. NIEWŁAŚCIWE UŻYTKOWANIE, NIEODPOWIEDNI MONTAŻ, NIEPRZESTRZEGANIE OSTRZEŻENIA, BRAK NADZORU, SPRAWDZENIA LUB KONSERWACJI ZABAWKI BĄDŹ TEŻ CELOWE LUB NIEUMYŚLNE USZKODZENIE ZABAWKI POWODUJĄ UNIEWAŻNIENIE NINIEJSZEJ GWARANCJI.

Dla użytkowników produktu zakupionego poza USA

PRZEPISY W NIEKTÓRYCH KRAJACH MOGĄ NIE ZEZWALAĆ NA OGRANICZENIE ZAKRESU DOSTĘPNEGO ODSZKODOWANIA LUB OGRANICZENIA CZASU TRWANIA GWARANCJI LUB NA INNE OGRANICZENIA BĄDŹ WYŁĄCZENIA, LUB TEŻ WYŁĄCZENIA TE MOGĄ NIE OBEJMOWAĆ KLIENTA. GWARANCJA PRZYZNAJE KLIENTOWI OKREŚLONE PRAWA JAK RÓWNIEŻ MOGĄ MU PRZYSŁUGIWAĆ INNE NIE PODLEGAJĄCE UCHYLENIU PRAWA NA MOCY STOSOWNYCH PRZEPISÓW LUB DYREKTYW, NA KTÓRE NINIEJSZA GWARANCJA NIE MA WPŁYWU LUB KTÓRYCH W ŻADEN SPOSÓB NIE LIMITUJE. W CELU ZŁOŻENIA REKLAMACJI GWARANCYJNEJ PROSIMY O SKONTAKTOWANIE SIĘ Z REPREZENTANTEM BIURA OBSŁUGI PRODUCENTA TELEFONICZNIE POD NUMEREM +31 (0)20 305 8620 LUB WYSYŁAJĄC WIADOMOŚĆ POCZTĄ ELEKTRONICZNĄ NA ADRES EUROPEPARTS@KIDKRAFT.COM. REPREZENTANT PRZEKAŻE INSTRUKCJE W ZAKRESIE WYMIANY PRODUKTU, ZWROTU ZABAWKI (Z PRZEDPŁATĄ KOSZTÓW PRZESYŁKI) ORAZ DOSTARCZENIA DOWODU ZAKUPU.

RO Română

Informaţii importante - vă rugăm să citiţi mai întâi

TOATE OBIECTELE NOASTRE DIN LEMN SUNT FEBRICATE MANUAL, ASAMBLATE MANUAL ŞI VOPSITE MANUAL. FIECARE DINTRE ACESTEA ESTE UNIC. MICI IMPERFECŢIUNI POT APĂREA ŞI NU SUNT DEFECTE DE FABRICAŢIE.

VĂ RUGĂM SĂ NOTAŢI CĂ GARANŢIA NOASTRĂ NU ACOPERĂ UTILIZAREA DE MARKERE PERMANENTE, VOPSELE CARE NU SUNT PE BAZĂ DE APĂ, CREIOANE, MARKERE LAVABILE SAU ALTE APLICĂRI CARE DETERIOREAZĂ PRODUSUL. DE ASEMENEA, NOTAŢI CĂ UNII DINTRE ACEŞTI AGENŢI CONŢIN VOPSELE CARE AR PUTEA SĂ DETERIOREZE ÎN MOD PERMANENT SUPRAFAŢA PRODUSULUI.

Informaţii cu privire la curăţare

CURĂŢAŢI SUPRAFAŢA FOLOSIND O BUCATĂ DE PÂNZĂ UMEDĂ ŞI DETERGENT LICHID SLAB PENTRU SPĂLAREA VASELOR DACĂ ESTE NECESAR. NU FOLOSIŢI PRODUSE PENTRU CURĂŢAT CARE CONŢIN ALCOOL SAU AMONIAC. ACESTEA VOR MATIZA SUPRAFAŢA LUCIOASĂ A PRODUSULUI. SUBSTANŢA PENTRU LUSTRUIT MOBILA ESTE DE SEMENEA POTRIVITĂ PENTRU CURĂŢAREA ŞI ŞTERGEREA DE PRAF A SUPRAFEŢEI. VĂ RECOMANDĂM SĂ TESTAŢI TOATE MATERIALELE DE CURĂŢARE PE PARTEA ASCUNSĂ A ORICĂREI SUPRAFEŢE ASTFEL ÎNCÂT SĂ NU FIE VIZIBILĂ ÎN TIMPUL UTILIZĂRII NORMALE A PRODUSULUI. DACĂ AVEŢI ÎNTREBĂRI CU PRIVIRE LA ÎNGRIJIREA SAU ÎNTREŢINEREA ACESTUI PRODUS, VĂ RUGĂM SĂ NE TRIMITEŢI UN E-MAIL LA EUROPEPARTS@KIDKRAFT.COM.

Garanţie unică şi limitată

În cazul achiziţionărilor de pe teritoriul Statelor Unite

ACEST OBIECT ESTE GARANTAT NUMAI ÎMPOTRIVA DEFECŢIUNILOR DE FABRICAŢIE PE O PERIOADĂ DE 90 DE ZILE DE LA DATA ACHIZIŢIONĂRII, ACEASTĂ GARANŢIE FIINDU-I ACORDATĂ NUMAI UTILIZATORULUI INIŢIAL AL ACESTUIA. ÎN CAZUL UNEI DEFECŢIUNI DE FABRICAŢIE, OBIECTUL VA FI ÎNLOCUIT AU SE VA ÎNAPOIA SUMA DE ACHIZIŢIONARE A ACESTUIA, LA LATITUDINEA PRODUCĂTORULUI. PENTRU A ACTIVA ŞI A PROTEJA ACEASTĂ GARANŢIE, PĂSTRAŢI DOVADA ACHIZIŢIONĂRII ORIGINALE ŞI CONTROLAŢI CU GRIJĂ CONDIŢIILE ÎN CARE SE PREZINTĂ OBIECTUL ÎNAINTE ŞI DUPĂ ASAMBLARE, UITÂNDU-VĂ DUPĂ PIESE LIPSĂ, DETERIORATE, DEFECTE SAU PERICULOASE, INCLUSIV PIESE CARE POT FI ÎNGHIŢITE DE CĂTRE UN COPIL, CARE POT PROVOCA SUFOCAREA ACESTUIA SAU CARE POT PROVOCA ALTFEL DE ACCIDENTĂRI. ASTFEL DE PIESE POT SĂ CONŢINĂ MAGNEŢI, ROŢI, BUTUCI, ŞURUBURI SAU CONECTORI. DACĂ OBSERVAŢI ORICE DEFECŢIUNE, NU FOLOSIŢI OBIECTUL ŞI ANUNŢAŢI IMEDIAT PRODUCĂTORUL. ÎN CAZUL ÎN CARE NU O VEŢI FACEŢI, SE VA CONSIDERA CĂ L-AŢI FOLOSIT ÎN MOD NEADECVAT. FOLOSIREA NEADECVATĂ, ASAMBLAREA NECORESPUNZĂTOARE, NERESPECTAREA AVERTISMENTELOR, NESUPRAVEGHEREA, NECONTROLAREA SAU NEÎNTREŢINEREA OBIECTULUI SAU DETERIORAREA OBIECTULUI ATÂT ÎN MOD INTENŢIONAT CÂT ŞI ACCIDENTAL VOR ANULA ACEASTĂ GARANŢIE.

În cazul achiziţionărilor din afara Statelor Unite

UNELE ŢĂRI S-AR PUTEA SĂ NU PERMITĂ LIMITAREA DAUNELOR EXISTENTE SAU LIMITAREA TIMPULUI PENTRU CARE DUREAZĂ ACEASTĂ GARANŢIE SAU ALTE LIMITĂRI SAU EXCEPŢII. DE ACEEA, LIMITĂRILE SAU EXCEPŢIILE DE MAI SUS S-AR PUTEA SĂ NU FIE VALABILE ÎN CAZUL DUMNEAVOASTRĂ. ACEASTĂ GARANŢIE VĂ ACORDĂ DREPTURI LEGALE SPECIFICE ŞI AŢI PUTEA DE ASEMENEA SĂ AVEŢI ŞI ALTE DREPTURI NEDEROGABILE CONFORM LEGII SAU A DIRECTIVELOR ÎN VIGOARE, CARE NU SUNT AFECTATE SAU LIMITATE DE CĂTRE ACEASTĂ GARANŢIE ÎN NICIUN FEL. PENTRU A DEPUNE O CERERE DE GARANŢIE, VĂ RUGĂM SĂ CONTACTAŢI REPREZENTAŢII SERVICIILOR CLIENŢI AI PRODUCĂTORULUI LA NUMĂRUL DE TELEFON +31 (0)20 305 8620 SAU PRIN E-MAIL LA EUROPEPARTS@KIDKRAFT.COM. ACEŞTIA VĂ VOR FURNIZA INSTRUCŢIUNI CU PRIVIRE LA PROCEDURILE DE ÎNLOCUIRE, ÎNAPOIEREA JUCĂRIEI (TAXA DE EXPEDIERE ESTE PLĂTITĂ ÎN AVANS) SAU FURNIZAREA DOVEZII DE ACHIZIŢIE.

SK Slovenčina

Dôležité informácie - prosím prečítajte najskôr

VŠETKY NAŠE DREVENÉ VÝROBKY SÚ RUČNE VYROBENÉ, RUČNE ZLOŽENÉ A RUČNE NAMAĽOVANÉ. KAŽDÝ VÝROBOK JE JEDINEČNÝ. DROBNÉ NEDOKONALOSTI SA MÔŽU VYSKYTNÚŤ A NIE SÚ TO VÝROBNÉ CHYBY.

PROSÍM VŠIMNITE SI, ŽE NAŠA ZÁRUKA NEPOKRÝVA POUŽITIE FIXIEK, FARIEB NA INEJ AKO VODNEJ BÁZE, FARBIČIEK, UMÝVATEĽNÝCH FIXIEK, ALEBO INÝCH NÁSTROJOV, KTORÉ POŠKODIA VÝROBOK. PROSÍM BERTE NA VEDOMIE, ŽE NIEKTORÉ Z TÝCHTO MATERIÁLOV OBSAHUJÚ FARBIVÁ, KTORÉ MÔŽU PERMANENTNE POŠKODIŤ POVRCH VÝROBKU.

Návod na čistenie

NA UMYTIE POVRCHU POUŽITE VLHKÚ HANDRIČKU A PODĽA POTREBY JEMNÝ PRÍPRAVOK NA UMYTIE RIADOV. NEPOUŽÍVAJTE ŽIADNE ČISTIACE PROSTRIEDKY OBSAHUJÚCE ALKOHOL ALEBO AMONIAK. TIETO PRÍPRAVKY STLMIA LESK POVRCHU VÝROBKU. LEŠTIDLO NA NÁBYTOK BUDE TIEŽ EFEKTÍVNE NA ČISTENIE A OPRÁŠENIE POVRCHU. DOPORUČUJEME, ABY STE OTESTOVALI VŠETKY ČISTIACE PROSTRIEDKY NA SPODNEJ ČASTI AKÉHOKOĽVEK POVRCHU, KTORÝ NEBUDE VIDITEĽNÝ POČAS NORMÁLNEHO POUŽITIA VÝROBKU. AK MÁTE NEJAKÉ OTÁZKY OHĽADOM STAROSTLIVOSTI O VÝROBOK, ČI O JEHO ÚDRŽBU, PROSÍM POŠLITE NÁM E-MAIL NA EUROPEPARTS@KIDKRAFT.COM.

Jediná a obmedzená záruka

Na nákupy v rámci Spojených štátov

TENTO VÝROBOK NESIE ZÁRUKU PLATNÚ VÝHRADNE NA VÝROBNÉ CHYBY NA DOBU 90 DNÍ OD DÁTUMU ZAKÚPENIA, PRIČOM ZÁRUKA PLATÍ LEN PRE PÔVODNÉHO POUŽÍVATEĽA VÝROBKU. V PRÍPADE VÝROBNEJ CHYBY VÝROBOK BUDE VYMENENÝ, ALEBO NÁKUPNÁ CENA BUDE UHRADENÁ PODĽA ROZHODNUTIA VÝROBCU. NA AKTIVÁCIU A HONOROVANIE TEJTO ZÁRUKY USCHOVAJTE DOKLAD O JEHO ZAKÚPENÍ A STAROSTLIVO SKONTROLUJTE STAV VÝROBKU PRED A PO JEHO ZLOŽENÍ, PRIČOM HĽADAJTE CHÝBAJÚCE, DEGRADOVANÉ, ZLOMENÉ ALEBO NEBEZPEČNÉ ČASTI VRÁTANE ČASTÍ, KTORÉ BY MOHLI BYŤ PREHLTNUTÉ DIEŤAŤOM, MOHLI BY SPÔSOBIŤ ZADUSENIE DIEŤAŤA, ALEBO INAK SPÔSOBIŤ ÚRAZ. MEDZI TAKÉTO ČASTI BY MOHLI PATRIŤ MAGNETY, KOLESÁ, HLAVY KOLIES, SPONY A KONEKTORY. AK NÁJDETE NEJAKÉ ZÁVADY, VÝROBOK NEPOUŽÍVAJTE A IHNEĎ INFORMUJTE VÝROBCU. ZANEDBANIE INFORMOVANIA VÝROBCU PREDSTAVUJE NESPRÁVNE POUŽITIE. NESPRÁVNE POUŽITIE, NESPRÁVNE ZLOŽENIE, NEUPOSLÚCHNUTIE BEZPEČNOSTNÝCH POKYNOV, ZLYHANIE DOZORU, INŠPEKCIE ALEBO ÚDRŽBY VÝROBKU, POŠKODENIE VÝROBKU, ČI ÚMYSELNÉ ALEBO MIMOVOĽNÉ, UROBÍ TÚTO ZÁRUKU NEPLATNOU.

Na nákupy mimo Spojených štátov

NIEKTORÉ KRAJINY NEPOVOĽUJÚ OBMEDZENIE DOSUPNÉHO ODŠKODNENIA ALEBO OBMEDZENIE ČASU ZÁRUČNEJ DOBY, ALEBO INÉ OBMEDZENIA ČI VYLÚČENIA, TAKŽE HOREUVEDENÉ OBMEDZENIA ALEBO VYLÚČENIA SA VÁS MOŽNO NETÝKAJÚ. TÁTO ZÁRUKA VÁM POSKYTUJE ŠPECIFICKÉ PRÁVA A JE MOŽNÉ, ŽE TIEŽ MÁTE INÉ NEZRIEKNUTEĽNÉ PRÁVA PODĽA PRÍSLUŠNÉHO ZÁKONA ALEBO SMERNÍC, KTORÉ TÁTO ZÁRUKA ŽIADNYM SPÔSOBOM NEOVPLYVŇUJE ALEBO NEOBMEDZUJE. NA PODANIE REKLAMÁCIE PROSÍM KONTAKTUJTE U VÝROBCU ZÁSTUPCOV SLUŽBY ZÁKAZNÍKOM TELEFONICKY NA ČÍSLE +31 (0)20 305 8620 ALEBO CEZ E-MAIL NA ADRESE EUROPEPARTS@KIDKRAFT.COM. POSKYTNÚ VÁM INFORMÁCIE OHĽADOM VÝMENY, VRÁTENIA HRAČKY (PREDPLATENÉ POŠTOVNÉ) A TIEŽ O TOM, AKO POSKYTNÚŤ DÔKAZ O ZAKÚPENÍ.

SE Svenska

Viktig information - läs detta först

ALLA VÅRA PRODUKTER I TRÄ ÄR HANDGJORDA, HANDMONTERADE OCH HANDMÅLADE. VAR OCH EN ÄR UNIK. VISSA SKILLNADER I UTSEENDE KAN FÖREKOMMA MEN DESSA ÄR INTE TILLVERKNINGSFEL.

OBSERVERA ATT VÅR GARANTI INTE TÄCKER ANVÄNDNING AV TUSCHPENNOR, EJ VATTENBASERAD FÄRG, KRITOR, VATTENLÖSLIGA PENNOR ELLER ANDRA FÖREMÅL SOM SKADAR PRODUKTEN. OBSERVERA ÄVEN ATT VISSA AV DESSA FÖREMÅL INNEHÅLLER FÄRGER SOM PERMANENT KAN SKADA PRODUKTENS YTA.

Rengöringsinformation

RENGÖR YTAN MED EN LÄTT FUKTAD TRASA OCH MILT DISKMEDEL OM NÖDVÄNDIGT. ANVÄND INTE RENGÖRINGSPRODUKTER SOM INNEHÅLLER ALKOHOL ELLER AMMONIAK. DESSA FÖRSTÖR PRODUKTENS LYSTER. MÖBELPOLISH KAN ÄVEN ANVÄNDAS FÖR RENGÖRING OCH DAMMTORKNING AV YTAN.

VI REKOMMENDERAR ATT DU TESTAR ALLA RENGÖRINGSMEDEL PÅ UNDERSIDAN AV YTAN SOM INTE SYNS VID NORMAL ANVÄNDNING AV PRODUKTEN. OM DU HAR NÅGRA FRÅGOR GÄLLANDE SKÖTSEL ELLER UNDERHÅLL AV DENNA PRODUKT, E-POSTA OSS GÄRNA PÅ EUROPEPARTS@KIDKRAFT.COM.

Enda begränsade garanti

För inköp i USA

DETTA FÖREMÅL GARANTERAS ENDAST MOT TILLVERKNINGSDEFEKTER UNDER EN PERIOD AV 90 DAGAR FRÅN INKÖPSDATUM, OCH DENNA GARANTI GÄLLER ENDAST DEN FÖRSTA ÄGAREN. I HÄNDELSE AV TILLVERKNINGSDEFEKT, KOMMER FÖREMÅLET ATT BYTAS UT ELLER INKÖPSPRISET ATT ÅTERBETALAS, ENLIGT TILLVERKARENS GOTTFINNANDE. FÖR ATT AKTIVERA OCH UPPRÄTTHÅLLA DENNA GARANTI, BEHÅLL ORIGINALKVITTON OCH INSPEKTERA FÖREMÅLETS SKICK NOGGRANT INNAN OCH EFTER MONTERING. KONTROLLERA EFTER SAKNADE, SLITNA, DEFEKTA ELLER FARLIGA DELAR, INKLUSIVE DELAR SOM ETT BARN KAN SVÄLJA, ORSAKA KVÄVNING ELLER PÅ ANNAT SÄTT ORSAKA SKADA. SÅDANA DELAR KAN INKLUDERA MAGNETER, HJUL, NAV, FÄST- OCH KOPPLINGSANORDNINGAR. OM DU UPPTÄCKER NÅGRA DEFEKTER SKA FÖREMÅLET INTE ANVÄNDAS OCH TILLVERKAREN OMEDELBART KONTAKTAS. UNDERLÅTENHET ATT GÖRA DETTA UTGÖR FELAKTIG ANVÄNDNING. FELAKTIG ANVÄNDNING, FELAKTIG MONTERING, UNDERLÅTENHET ATT HÅLLA UPPSIKT ÖVER, INSPEKTERA ELLER UNDERHÅLLA FÖREMÅLET, ELLER SKADA PÅ FÖREMÅLET, VARE SIG AVSIKTLIG ELLER OAVSIKTLIG, UPPHÄVER DENNA GARANTI.

För inköp utanför USA

VISSA LÄNDER KANSKE INTE TILLÅTER BEGRÄNSING AV GOTTGÖRELSE ELLER BEGRÄNSNING AV TID DÅ EN GARANTI GÄLLER, ELLER ANDRA BEGRÄNSNINGAR ELLER UNDANTAG, SÅ OVANSTÅENDE UNDANTAG KANSKE INTE GÄLLER DIG. DENNA GARANTI GER DIG SPECIFIKA JURIDISKA RÄTTIGHETER OCH DU KAN ÄVEN HA ANDRA EJ UNDANTAGBARA RÄTTIGHETER UNDER TILLÄMPLIG LAGSTIFTNING ELLER DIREKTIV SOM DENNA GARANTI INTE PÅVERKAR ELLER BEGRÄNSAR PÅ NÅGOT SÄTT. FÖR ATT LÄMNA IN ETT GARANTIKRAV, KONTAKTA

TILLVERKARENS KUNDTJÄNST VIA TELEFON PÅ +31 (0)20 305 8620 ELLER VIA E-POST PÅ EUROPEPARTS@KIDKRAFT.COM. DE KOMMER ATT GE INSTRUKTIONER OM HUR DU BYTER UT DIN PRODUKT, SKICKAR TILLBAKA LEKSAKEN (MED FÖRBETALD FRAKT) SAMT UPPVISAR KVITTO.

GR Ελληνικά

Σημαντικές πληροφορίες - παρακαλούμε διαβάστε πρώτα

ΟΛΑ ΤΑ ΞΥΛΙΝΑ ΠΡΟΪΟΝΤΑ ΜΑΣ ΕΙΝΑΙ ΧΕΙΡΟΠΟΙΗΤΑ, ΣΥΝΑΡΜΟΛΟΓΗΜΕΝΑ ΜΕ ΤΟ ΧΕΡΙ ΚΑΙ ΒΑΜΜΕΝΑ ΜΕ ΤΟ ΧΕΡΙ. ΤΟ ΚΑΘΕ ΕΝΑ ΕΙΝΑΙ ΜΟΝΑΔΙΚΟ. ΜΙΚΡΕΣ ΑΤΕΛΕΙΕΣ ΜΠΟΡΕΙ ΝΑ ΠΡΟΚΥΨΟΥΝ ΚΑΙ ΔΕΝ ΑΠΟΤΕΛΟΥΝ ΚΑΤΑΣΚΕΥΑΣΤΙΚΑ ΕΛΑΤΤΩΜΑΤΑ.

ΠΑΡΑΚΑΛΟΥΜΕ ΕΧΕΤΕ ΥΠΟΨΗ ΟΤΙ Η ΕΓΓΥΗΣΗ ΔΕΝ ΚΑΛΥΠΤΕΙ ΧΡΗΣΗ ΜΑΡΚΑΔΟΡΩΝ ΜΟΝΙΜΗΣ ΒΑΦΗΣ, ΜΠΟΓΙΕΣ ΠΟΥ ΔΕΝ ΕΧΟΥΝ ΣΑΝ ΒΑΣΗ ΤΟ ΝΕΡΟ, ΚΗΡΟΜΠΟΓΙΕΣ, ΜΑΡΚΑΔΟΡΟΙ ΠΟΥ ΞΕΠΛΕΝΟΝΤΑΙ, Ή ΑΛΛΑ ΣΤΟΙΧΕΙΑ ΠΟΥ ΠΡΟΚΑΛΟΥΝ ΖΗΜΙΑ ΣΤΟ ΠΡΟΪΟΝ. ΕΠΙΣΗΣ ΕΧΕΤΕ ΥΠΟΨΗ ΟΤΙ ΜΕΡΙΚΑ ΑΠΟ ΑΥΤΑ ΤΑ ΠΡΟΪΟΝΤΑ ΠΕΡΙΕΧΟΥΝ ΒΑΦΕΣ ΠΟΥ ΜΠΟΡΟΥΝ ΝΑ ΠΡΟΚΑΛΕΣΟΥΝ ΜΟΝΙΜΗ ΖΗΜΙΑ ΣΤΗΝ ΕΠΙΦΑΝΕΙΑ ΤΟΥ ΠΡΟΪΟΝΤΟΣ.

Πληροφορίες Καθαρισμού

ΚΑΘΑΡΙΣΤΕ ΤΗΝ ΕΠΙΦΑΝΕΙΑ ΧΡΗΣΙΜΟΠΟΙΩΝΤΑΣ ΕΝΑ ΕΛΑΦΡΩΣ ΝΟΤΙΣΜΕΝΟ ΠΑΝΙ ΚΑΙ ΕΛΑΦΡΥ ΚΑΘΑΡΙΣΤΙΚΟ ΠΙΑΤΩΝ ΑΝ ΧΡΕΙΑΖΕΤΑΙ. ΜΗΝ ΧΡΗΣΙΜΟΠΟΙΕΙΤΕ ΚΑΘΑΡΙΣΤΙΚΑ ΠΡΟΪΟΝΤΑ ΠΟΥ ΠΕΡΙΕΧΟΥΝ ΟΙΝΟΠΝΕΥΜΑ Ή ΑΜΜΩΝΙΑ. ΑΥΤΑ ΤΑ ΠΡΟΪΟΝΤΑ ΘΑ ΘΑΜΠΩΣΟΥΝ ΤΗ ΓΥΑΛΙΣΤΕΡΗ ΕΠΙΦΑΝΕΙΑ ΤΟΥ ΠΡΟΪΟΝΤΟΣ. ΓΥΑΛΙΣΤΙΚΟ ΕΠΙΠΛΩΝ ΜΠΟΡΕΙ ΝΑ ΧΡΗΣΙΜΟΠΟΙΕΙΘΕΙ ΓΙΑ ΝΑ ΚΑΘΑΡΙΣΕΙ ΚΑΙ ΝΑ ΞΕΣΚΟΝΙΣΕΙ ΤΗΝ ΕΠΙΦΑΝΕΙΑ.

ΣΑΣ ΣΥΝΙΣΤΟΥΜΕ ΝΑ ΕΞΕΤΑΣΕΤΕ ΠΡΩΤΑ ΠΩΣ ΛΕΙΤΟΥΡΓΟΥΝ ΟΛΑ ΤΑ ΚΑΘΑΡΙΣΤΙΚΑ ΣΕ ΕΠΙΦΑΝΕΙΑ ΤΟΥ ΠΡΟΪΟΝΤΟΣ ΠΟΥ ΚΑΝΟΝΙΚΑ ΔΕ ΦΑΙΝΕΤΑΙ ΟΤΑΝ ΧΡΗΣΙΜΟΠΟΙΕΙΤΕ ΤΟ ΠΡΟΪΟΝ. ΑΝ ΕΧΕΤΕ ΕΡΩΤΗΣΕΙΣ ΣΧΕΤΙΚΑ ΜΕ ΤΗ ΦΡΟΝΤΙΔΑ Ή ΤΗ ΔΙΑΤΗΡΗΣΗ ΑΥΤΟΥ ΤΟΥ ΠΡΟΪΟΝΤΟΣ, ΠΑΡΑΚΑΛΟΥΜΕ ΕΠΙΚΟΙΝΩΝΗΣΤΕ ΜΑΖΙ ΜΑΣ ΣΤΗΝ ΗΛΕΚΤΡΟΝΙΚΗ ΔΙΕΥΘΥΝΣΗ EUROPEPARTS@KIDKRAFT.COM.

Μοναδική και Περιορισμένη Εγγύηση

Για αγορές εντός Ηνωμένων Πολιτειών

ΑΥΤΟ ΤΟ ΑΝΤΙΚΕΙΜΕΝΟ ΕΧΕΙ ΕΓΓΥΗΣΗ ΑΠΟΚΛΕΙΣΤΙΚΑ ΚΑΙ ΜΟΝΟ ΓΙΑ ΚΑΤΑΣΚΕΥΑΣΤΙΚΑ ΕΛΑΤΤΩΜΑΤΑ ΓΙΑ ΜΙΑ ΠΕΡΙΟΔΟ 90 ΗΜΕΡΩΝ ΑΠΟ ΤΗΝ ΗΜΕΡΑ ΑΓΟΡΑΣ, ΚΑΙ Η ΕΓΓΥΗΣΗ ΚΑΛΥΠΤΕΙ ΜΟΝΟ ΤΟΝ ΑΡΧΙΚΟ ΧΡΗΣΤΗ ΤΟΥ ΑΝΤΙΚΕΙΜΕΝΟΥ. ΣΕ ΠΕΡΙΠΤΩΣΗ ΚΑΤΑΣΚΕΥΑΣΤΙΚΟΥ ΕΛΑΤΤΩΜΑΤΟΣ, ΤΟ ΑΝΤΙΚΕΙΜΕΝΟ ΘΑ ΑΝΤΙΚΑΤΑΣΤΑΘΕΙ Ή ΤΑ ΧΡΗΜΑΤΑ ΓΙΑ ΤΗΝ ΑΓΟΡΑ ΘΑ ΕΠΙΣΤΡΑΦΟΥΝ, ΚΑΤΑ ΤΗΝ ΕΠΙΛΟΓΗ ΤΟΥ ΚΑΤΑΣΚΕΥΑΣΤΗ. ΓΙΑ ΝΑ ΕΝΕΡΓΟΠΟΙΗΣΕΤΕ ΚΑΙ ΝΑ ΠΡΟΣΤΑΤΕΨΕΤΕ ΑΥΤΗΝ ΤΗΝ ΕΓΓΥΗΣΗ, ΚΡΑΤΗΣΤΕ ΤΗΝ ΑΠΟΔΕΙΞΗ ΤΗΣ ΑΡΧΙΚΗΣ ΑΓΟΡΑΣ ΚΑΙ ΕΠΙΘΕΩΡΗΣΤΕ ΠΡΟΣΕΚΤΙΚΑ ΤΟ ΑΝΤΙΚΕΙΜΕΝΟ ΠΡΙΝ ΚΑΙ ΜΕΤΑ ΤΗ ΣΥΝΑΡΜΟΛΟΓΗΣΗ, ΒΛΕΠΟΝΤΑΣ ΓΙΑ ΚΟΜΜΑΤΙΑ ΠΟΥ ΛΕΙΠΟΥΝ, ΕΙΝΑΙ ΚΑΚΟΦΤΙΑΓΜΕΝΑ, ΧΑΛΑΣΜΕΝΑ Ή ΕΠΙΚΙΝΔΥΝΑ, ΣΥΜΠΕΡΙΛΑΜΒΑΝΟΜΕΝΩΝ ΚΑΙ ΚΟΜΜΑΤΙΩΝ ΠΟΥ ΜΠΟΡΕΙ ΝΑ ΚΑΤΑΠΩΘΟΥΝ ΑΠΟ ΠΑΙΔΙ, ΝΑ ΠΡΟΚΑΛΕΣΟΥΝ ΠΝΙΓΜΟ ΣΕ ΠΑΙΔΙ, Ή ΝΑ ΠΡΟΚΑΛΕΣΟΥΝ ΤΡΑΥΜΑΤΙΣΜΟ ΜΕ ΑΛΛΟΝ ΤΡΟΠΟ. ΤΕΤΟΙΑ ΚΟΜΜΑΤΙΑ ΜΠΟΡΕΙ ΝΑ ΣΥΜΠΕΡΙΛΑΜΒΑΝΟΥΝ ΜΑΓΝΗΤΕΣ, ΡΟΔΕΣ, ΚΟΜΒΟΥΣ, ΖΩΝΕΣ ΚΑΙ ΣΥΝΔΕΤΗΡΕΣ. ΑΝ ΔΕΙΤΕ ΟΠΟΙΟΔΗΠΟΤΕ ΕΛΑΤΤΩΜΑ, ΜΗΝ ΧΡΗΣΙΜΟΠΟΙΕΙΣΕΤΕ ΤΟ ΑΝΤΙΚΕΙΜΕΝΟ ΚΑΙ ΑΜΕΣΩΣ ΕΙΔΟΠΟΙΕΙΣΤΕ ΤΟΝ ΚΑΤΑΣΚΕΥΑΣΤΗ. ΑΝ ΔΕΝ ΤΟ ΚΑΝΕΤΕ ΑΥΤΟ ΘΑ ΘΕΩΡΗΘΕΙ ΟΤΙ ΚΑΝΕΤΕ ΚΑΚΗ ΧΡΗΣΗ. ΚΑΚΗ ΧΡΗΣΗ, ΑΚΑΤΑΛΛΗΛΗ ΣΥΝΑΡΜΟΛΟΓΗΣΗ, ΜΗ ΤΗΡΗΣΗ ΤΩΝ ΠΡΟΕΙΔΟΠΟΙΗΣΕΩΝ, ΜΗ ΕΠΙΤΗΡΗΣΗ, ΕΠΙΘΕΩΡΗΣΗ Ή ΣΥΝΤΗΡΗΣΗ ΤΟΥ ΑΝΤΙΚΕΙΜΕΝΟΥ, Ή ΖΗΜΙΑ ΣΤΟ ΑΝΤΙΚΕΙΜΕΝΟ ΠΟΥ ΕΓΙΝΕ ΕΙΤΕ ΕΚΚΟΥΣΙΑ ΕΙΤΕ ΑΚΟΥΣΙΑ, ΘΑ ΑΚΥΡΩΣΕΙ ΤΗΝ ΕΓΓΥΗΣΗ.

Για αγορές εκτός Ηνωμένων Πολιτειών

ΣΕ ΜΕΡΙΚΑ ΚΡΑΤΗ ΔΕΝ ΕΠΙΤΡΕΠΟΝΤΑΙ ΟΙ ΠΕΡΙΟΡΙΣΜΟΙ ΣΕ ΖΗΜΙΕΣ Ή Ο ΠΕΡΙΟΡΙΣΜΟΣ ΧΡΟΝΟΥ ΣΤΗ ΔΙΑΡΚΕΙΑ ΤΗΣ ΕΓΓΥΗΣΗΣ, Ή ΑΛΛΟΙ ΠΕΡΙΟΡΙΣΜΟΙ Ή ΑΠΟΚΛΕΙΣΜΟΙ, ΟΠΟΤΕ ΟΙ ΠΕΡΙΟΡΙΣΜΟΙ Ή ΑΠΟΚΛΕΙΣΜΟΙ ΠΟΥ ΑΝΑΦΕΡΟΝΤΑΙ ΠΑΡΑΠΑΝΩ ΜΠΟΡΕΙ ΝΑ ΜΗΝ ΙΣΧΥΟΥΝ ΓΙΑ ΣΑΣ. ΑΥΤΗ Η ΕΓΓΥΗΣΗ ΣΑΣ ΔΙΝΕΙ ΣΥΓΚΕΚΡΙΜΕΝΑ ΝΟΜΙΚΑ ΔΙΚΑΙΩΜΑΤΑ ΚΑΙ ΜΠΟΡΕΙ ΝΑ ΕΧΕΤΕ ΚΑΙ ΑΛΛΑ ΔΙΚΑΙΩΜΑΤΑ ΚΑΤΑ ΤΟ ΝΟΜΟ ΠΟΥ ΑΥΤΗ Η ΕΓΓΥΗΣΗ ΔΕΝ ΕΠΗΡΕΑΖΕΙ Ή ΠΕΡΙΟΡΙΖΕΙ ΜΕ ΚΑΝΕΝΑ ΤΡΟΠΟ. ΓΙΑ ΝΑ ΥΠΟΒΑΛΕΤΕ ΜΙΑ ΑΙΤΗΣΗ ΑΠΟΖΗΜΙΩΣΗΣ ΠΑΡΑΚΑΛΟΥΜΕ ΕΠΙΚΟΙΝΩΝΗΣΤΕ ΜΕ ΤΟΥΣ ΑΝΤΙΠΡΟΣΩΠΟΥΣ ΤΟΥ ΚΑΤΑΣΚΕΥΑΣΤΙΚΟΥ ΤΜΗΜΑΤΟΣ ΕΞΥΠΗΡΕΤΗΣΗΣ ΠΕΛΑΤΩΝ ΣΤΟ ΤΗΛΕΦΩΝΟ +31 (0)20 305 8620 Ή ΣΤΗΝ ΗΛΕΚΤΡΟΝΙΚΗ ΔΙΕΥΘΥΝΣΗ EUROPEPARTS@KIDKRAFT.COM. ΘΑ ΣΑΣ ΠΑΡΕΧΟΥΝ ΟΔΗΓΙΕΣ ΓΙΑ ΤΗ ΔΙΑΔΙΚΑΣΙΑ ΑΝΤΙΚΑΤΑΣΤΑΣΗΣ, ΕΠΙΣΤΡΟΦΗΣ ΤΟΥ ΠΑΙΧΝΙΔΙΟΥ (ΠΡΟΠΛΗΡΩΜΕΝΟ ΤΟ ΚΟΣΤΟΣ ΜΕΤΑΦΟΡΑΣ), ΚΑΙ ΓΙΑ ΤΗΝ ΠΑΡΟΧΗ ΑΠΟΔΕΙΞΗΣ ΑΓΟΡΑΣ.

PT Português

Informações importantes – por favor leia primeiro

TODOS OS NOSSOS ITENS DE MADEIRA SÃO FEITOS À MÃO, MONTADOS À MÃO E PINTADOS À MÃO. CADA UM DELES É SINGULAR. LEVES IMPERFEIÇÕES PODEM OCORRER E NÃO CONSTITUEM DEFEITOS DE FABRICAÇÃO.

QUEIRA OBSERVAR QUE A NOSSA GARANTIA NÃO COBRE A UTILIZAÇÃO DE MARCADORES, TINTAS QUE NÃO SEJAM À BASE DE ÁGUA, CRAYONS, MARCADORES LAVÁVEIS OU OUTROS IMPLEMENTOS QUE DANIFIQUEM O PRODUTO. QUEIRA OBSERVAR TAMBÉM QUE ALGUNS DESSES AGENTES CONTÊM CORANTES QUE PODEM DANIFICAR DE FORMA PERMANENTE A SUPERFÍCIE DO PRODUTO.

Informações sobre a limpeza

LIMPE A SUPERFÍCIE COM UM PANO LEVEMENTE HÚMIDO E UM DETERGENTE SUAVE, SE NECESSÁRIO. NÃO UTILIZE NENHUM PRODUTO DE LIMPEZA QUE CONTENHA ÁLCOOL OU AMÓNIA, POIS DEIXARÁ OPACA A SUPERFÍCIE BRILHANTE DO PRODUTO. UM LUSTRA MÓVEIS TAMBÉM É EFICIENTE PARA LIMPAR E TIRAR O PÓ DA SUPERFÍCIE.

RECOMENDAMOS QUE TESTE TODOS OS MATERIAIS DE LIMPEZA NA PARTE DE BAIXO DA SUPERFÍCIE QUE NÃO SERÁ VISTA DURANTE A UTILIZAÇÃO NORMAL DO PRODUTO. CASO TENHA ALGUMA DÚVIDA EM RELAÇÃO AO CUIDADO OU À MANUTENÇÃO DESTE PRODUTO, SINTA-SE À VONTADE PARA NOS ENVIAR UMA MENSAGEM DE CORREIO ELECTRÓNICO (E-MAIL), PELO ENDEREÇO EUROPEPARTS@KIDKRAFT.COM.

Garantia exclusiva e limitada

Para compras efectuadas nos Estados Unidos

ESTE ITEM É GARANTIDO EXCLUSIVAMENTE CONTRA DEFEITOS DE FABRICAÇÃO, POR UM PERÍODO DE 90 DIAS A PARTIR DA DATA DA COMPRA, GARANTIA ESSA QUE SE APLICA APENAS AO SEU UTILIZADOR ORIGINAL. NO CASO DUM DEFEITO DE FABRICAÇÃO, O ITEM SERÁ SUBSTITUÍDO OU O VALOR DA COMPRA SERÁ REEMBOLSADO, À ESCOLHA DO FABRICANTE. PARA ACTIVAR E PROTEGER ESTA GARANTIA, GUARDE O COMPROVANTE DA COMPRA ORIGINAL E INSPECCIONE ATENCIOSAMENTE AS CONDIÇÕES DO ITEM ANTES E DEPOIS DA MONTAGEM, BUSCANDO OBSERVAR SE HÁ PEÇAS A FALTAR, DEGRADADAS, QUEBRADAS OU PERIGOSAS, INCLUINDO PEÇAS QUE POSSAM SER ENGOLIDAS POR UMA CRIANÇA, QUE POSSAM LEVAR UMA CRIANÇA A ENGASGAR OU CAUSAR LESÕES DE ALGUMA OUTRA FORMA. TAIS PEÇAS PODEM INCLUIR ÍMÃS, RODAS, CALOTAS, ARRUELAS E CONECTORES. CASO OBSERVE ALGUM DEFEITO, NÃO UTILIZE O ITEM E NOTIFIQUE O FABRICANTE IMEDIATAMENTE. DEIXAR DE CUMPRIR ESTA EXIGÊNCIA CONSTITUIRÁ UTILIZAÇÃO INDEVIDA. UTILIZAÇÃO INDEVIDA, MONTAGEM INADEQUADA, DEIXAR DE RESPEITAR UMA ADVERTÊNCIA, DEIXAR DE SUPERVISIONAR, INSPECCIONAR OU FAZER A MANUTENÇÃO DO ITEM, SEJA VOLUNTÁRIA OU INVOLUNTARIAMENTE, SÃO FACTOS QUE INVALIDARÃO A PRESENTE GARANTIA.

Para compras efectuadas fora dos Estados Unidos

ALGUNS PAÍSES PODEM NÃO PERMITIR A LIMITAÇÃO DOS DANOS DISPONÍVEIS OU A LIMITAÇÃO DO TEMPO DA SUA DURAÇÃO, OU AINDA OUTRAS LIMITAÇÕES OU EXCLUSÕES, DE FORMA QUE AS LIMITAÇÕES OU EXCLUSÕES EM CIMA PODEM NÃO APLICAR-SE A SI. A PRESENTE GARANTIA PROPORCIONA-LHE DIREITOS LEGAIS ESPECÍFICOS E VOCÊ PODE TER AINDA OUTROS DIREITOS INALIENÁVEIS POR FORÇA DE LEIS OU DIRECTIVAS APLICÁVEIS, QUE A PRESENTE GARANTIA NÃO AFECTA NEM LIMITA DE QUALQUER FORMA. PARA EFECTUAR UMA REIVINDICAÇÃO SOB A GARANTIA, CONTACTE OS REPRESENTANTES DE ATENDIMENTO AO CONSUMIDOR DA FABRICANTE PELO TELEFONE +31 (0)20 305 8620 OU POR CORREIO ELECTRÓNICO (E-MAIL), PELO ENDEREÇO EUROPEPARTS@KIDKRAFT.COM. ELES FORNECER-LHE-ÃO INSTRUÇÕES EM RELAÇÃO AOS PROCEDIMENTOS DE SUBSTITUIÇÃO, À DEVOLUÇÃO DO BRINQUEDO (FRETE PRÉ-PAGO) E AO FORNECIMENTO DE COMPROVAÇÃO DA COMPRA.